Filtre à air Evolve

Filtre à air Evolve

MANUEL D'UTILISATION

AUTRES LANGUES DISPONIBLES

NL/ Scan bovenstaande QR code om de Nederlandstalige handleiding te raadplegen.

EN/ Scan the QR code above to consult the Dutch manual.

DE/ Scannen Sie den obigen QR-Code ein, um das Handbuch in deutscher Sprache zu konsultieren.

TABLE DES MATIÈRES

1. INSTRUCTIONS DE PRÉINSTALLATION POUR LES REVENDEURS..... 4
2. VANNE BY-PASS 6
3. INSTALLATION..... 8
4. PROCÉDURES DE PROGRAMMATION 14
5. INSTRUCTIONS DE REDÉMARRAGE..... 18
6. ÉCRANS ET INSTRUCTIONS DE FONCTIONNEMENT 21
7. GUIDE DE DÉPANNAGE 26
8. PIÈCES DE RECHANGE 34
9. RACCORDS D'INSTALLATION 40
10. SÉRIE EVOLVE 42
11. CERTIFICATION..... 48
12. GUIDE DE RÉFÉRENCE RAPIDE 49

1. INSTRUCTIONS DE PRÉINSTALLATION POUR LES REVENDEURS

La séquence des cycles de traitement de l'eau et leur durée ont été préréglées par le fabricant.

Le revendeur doit lire cette page et informer l'installateur concernant le réglage de la régénération forcée, de l'heure de régénération, de l'alarme d'entretien et de l'alarme sonore avant l'installation.

L'installateur sera responsable de ce qui suit :

- Programmer les paramètres de l'installateur : Régénération forcée (préréglé sur 3 jours), Heure de régénération (préréglé sur 02h00; voir Écrans et instructions de fonctionnement pour plus de détails), Alarmes de service (préréglé sur « OFF ») et Alarme sonore (préréglé pour commencer à 06h00 et se terminer à 22h00)
- Lecture Écrans de fonctionnement normaux
- Réglage de l'heure du jour
- Lecture Perte de puissance et affichage des erreurs

Le propriétaire est invité à lire les sections relatives à la vanne by-pass, aux écrans de fonctionnement et à la maintenance.

En cours de fonctionnement, l'écran affiche l'heure actuelle et les gallons par minute.

Le débit, le mode vacances, la capacité restante et les jours avant régénération peuvent également s'afficher au besoin, mais ne sont pas affichés en permanence. Le mode vacances sert uniquement lorsqu'il n'y a pas de consommation d'eau pendant une période prolongée. Dès que la consommation atteint 50 litres, l'unité démarre automatiquement une régénération le soir qui suit et reprend son fonctionnement normal. Ces différents écrans sont accessibles successivement en appuyant sur **NEXT**. Au cours d'une programmation, si vous n'appuyez sur aucun bouton pendant 5 minutes, l'affichage revient à l'écran normal. Les modifications effectuées avant la fin du délai de 5 minutes sont prises en compte. Pour quitter rapidement une programmation, les paramètres de l'installateur ou un autre écran, appuyez sur le bouton **SET CLOCK**. Toutes les modifications effectuées avant de quitter sont prises en compte.

Si nécessaire, il est possible d'effectuer deux régénérations

en 24 heures avec un retour au programme prédéfini. Pour réaliser une double régénération :

1. Appuyez une fois sur le bouton **REGEN** (Régénération). « REGEN TODAY » (Régénération aujourd'hui) clignote à l'écran.
2. Appuyez sur le bouton **REGEN** pendant trois secondes jusqu'à ce que la régénération démarre.

Une fois que la vanne a terminé la régénération immédiate, elle régénère une nouvelle fois à l'heure de régénération prédéfinie.

2. VANNE BY-PASS

La vanne by-pass sert principalement à isoler la vanne de contrôle de la pression de l'eau du circuit lors des opérations de réparation ou de maintenance. La vanne by-pass de 1” à passage intégral comporte quatre positions, dont une position de diagnostic qui permet au technicien de maintenance d'avoir une pression pour tester le système sans envoyer d'eau non traitée vers le bâtiment. Veillez à installer une vanne by-pass sur la vanne de contrôle principale avant de commencer la plomberie. Ou prévoyez de pouvoir en installer une sur le circuit. Le corps et les rotors de la vanne by-pass sont en Noryl® renforcé de fibres de verre, et les écrous et bouchons sont en polypropylène renforcé de fibres de verre. Pour éviter que la vanne ne grippe lorsqu'elle n'est pas utilisée pendant une longue période, tous les joints sont en EPDM (éthylène-propylène-diène monomère) autolubrifiant. Les joints toriques internes sont facilement remplaçables lors de la maintenance.

La vanne by-pass se compose de deux robinets à boisseau interchangeables actionnés séparément à l'aide de poignées rouges en forme de flèche. Les poignées indiquent le sens du débit. Les robinets à boisseau permettent à la vanne by-pass de fonctionner dans quatre positions.

1. **Position de fonctionnement normal** Les poignées d'entrée et de sortie sont orientées dans le sens du débit indiqué par les flèches gravées sur la vanne de contrôle. Avec un adoucisseur d'eau, en position de fonctionnement normal, l'eau traverse la vanne de contrôle. Cette position alimente l'entrée de l'unité en eau non traitée lors du cycle de régénération ou de filtration vers le système de distribution **(Fig. 1)**.

2. **Position de by-pass :** Les poignées d'entrée et de sortie pointent vers le centre de la vanne by-pass. Le système est alors isolé de la pression de l'eau du circuit. L'eau non traitée est envoyée vers le bâtiment **(Fig. 2)**.

3. **Position de diagnostic :** La poignée d'entrée pointe vers la vanne de contrôle et la poignée de sortie vers le centre de la vanne by-pass. L'eau de distribution non traitée peut circuler dans le système et vers le bâtiment sans toutefois quitter le système **(Fig. 3)**. Ceci permet au technicien de maintenance d'aspirer la saumure et d'effectuer d'autres tests sans que

l'eau utilisée pour le test soit envoyée vers le bâtiment.

REMARQUE : Le système doit être rincé avant de remettre la vanne by-pass en position de fonctionnement normal.

4. Position d'arrêt : La poignée d'entrée pointe vers le centre de la vanne by-pass et la poignée de sortie à l'opposé de la vanne de contrôle. L'eau est isolée du bâtiment. Si un robinet est ouvert dans le bâtiment, le système de traitement de l'eau se dépressurise. En cas de pression négative dans le bâtiment alors que l'adoucisseur est en cours de régénération, la saumure risque d'être siphonnée vers le bâtiment. Si de l'eau est présente à la sortie de l'adoucisseur, cela indique qu'elle contourne le système (Fig. 4) (raccordement de plomberie quelque part dans le bâtiment).

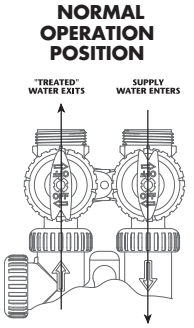

FIGURE 1

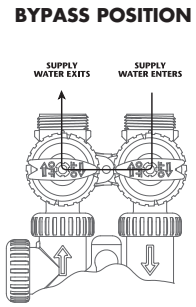

FIGURE 2

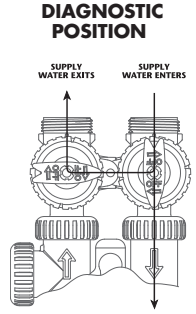

FIGURE 3

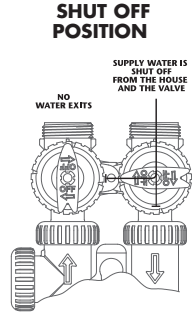

FIGURE 4

3. INSTALLATION

3.1 AVERTISSEMENTS GÉNÉRAUX POUR L'INSTALLATION ET LA MAINTENANCE

La vanne de contrôle, les raccords et/ou la vanne by-pass sont conçus pour s'adapter à des désalignements mineurs. Les éléments se « prêtent » légèrement pour permettre la connexion à la tuyauterie. L'adoucisseur d'eau, en revanche, n'est pas conçu pour supporter le poids de la tuyauterie.

N'employez pas de Vaseline, d'huiles, de spray silicone ou de lubrifiants à base d'hydrocarbure. Un lubrifiant à base de silicone peut être utilisé pour les joints toriques noirs, mais n'est pas indispensable. Évitez tous les types de lubrifiants, y compris le silicone, sur les joints clairs ou rouges.

N'utilisez pas de pâte à joint ou d'autres produits d'étanchéité sur les filets. Appliquez du ruban Teflon® sur les filets du raccord BSPT de 1" en entrée et en sortie, au niveau de la connexion de la conduite de saumure sur la vanne de contrôle, et sur les filets au niveau de la connexion au tuyau de mise à l'égout. L'étanchéité des écrous et des bouchons étant assurée par des joints toriques , il ne faut pas appliquer de ruban Teflon®. Les écrous et les bouchons sont conçus pour être serrés et desserrés à la main ou à l'aide de la clé de service en plastique V3193-02 spécialement conçue à cette fin. Si nécessaire, vous pouvez utiliser une pince pour desserrer l'écrou ou le bouchon. N' utilisez pas une clé serre-tube pour serrer les écrous ou les bouchons. Ne mettez pas de tournevis dans les fentes des bouchons et/ou ne frappez pas dessus avec un marteau.

3.2 EXIGENCES DU SITE

- Pression d'eau - 2,0-6,0 bar
- Température de l'eau - 0,5-37,7°C

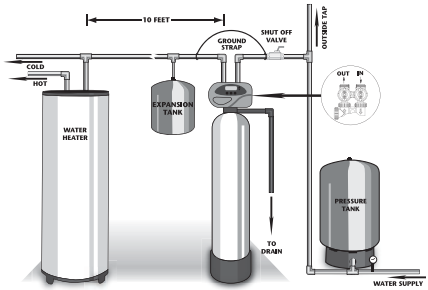

WELL WATER INSTALLATION

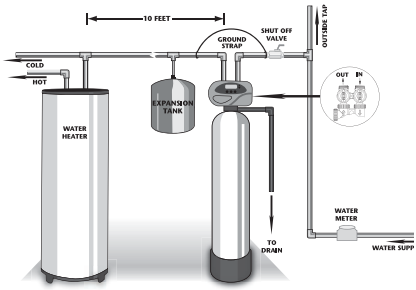

MUNICIPAL INSTALLATION

- L'appel de courant est de 0,5 Ampères
- Le transformateur est conçu pour être utilisé au sec uniquement
- Le réservoir doit être placé sur une surface stable et plane.

1. Le conditionneur d'eau doit être placé au plus près possible de la mise à l'égout.

2. Respectez une distance plomberie d'au moins 10 mètres entre la sortie du conditionneur d'eau et l'entrée d'un chauffe-eau.

MISE EN GARDE : Pour protéger l'unité en cas de retour d'eau chaude du chauffe-eau, le fabricant recommande d'utiliser un vase d'expansion en sortie.

3. Installez l'appareil à un endroit où les connexions (y compris les tuyaux d'égout et de trop-plein) ne sont pas soumises à des températures ambiantes inférieures à 0,5°C.

4. Le réservoir ne doit jamais être mis au vide, sans quoi il risque d'imploser, entraînant une fuite. S'il existe un risque de mise au vide, prévoyez un casse-vide dans l'installation.

5. Plomberie d'entrée/de sortie : Veillez à installer une vanne by-pass sur la vanne de contrôle principale avant de commencer la plomberie. À ce stade, prenez également les dispositions nécessaires pour dévier les prises d'eau extérieures et les conduites d'eau froide. Installez une vanne d'arrêt d'entrée et raccordez-la à l'entrée de la vanne by-pass de l'unité, située à l'arrière, côté droit lorsque vous êtes face à l'unité. De nombreux raccords sont disponibles. Ils sont répertoriés à la section Raccords d'installation, à la page 40-41. Lors du montage du kit de raccords d'installation (entrée et sortie), raccordez d'abord le raccord à la plomberie, puis fixez l'écrou, l'anneau fendu et le joint torique. La chaleur du soudage ou les colles à solvant peuvent endommager l'écrou, l'anneau fendu ou le joint torique. Laissez refroidir les soudures et sécher la colle organique avant de mettre en place l'écrou, l'anneau fendu et le joint torique, évitant ainsi qu'ils ne soient endommagés. Les joints toriques, les anneaux fendus, la vanne by-pass et la vanne de contrôle ne doivent pas entrer en contact avec l'apprêt ou la colle à solvant. Si l'installation électrique du bâtiment est mise à la terre sur la plomberie, placez un fil de terre en cuivre entre le tuyau d'entrée et le tuyau de sortie. La plomberie doit être conforme à l'ensemble des réglementations locales.

Lors de l'installation d'un filtre régénérateur d'air, sous certaines conditions, le client peut constater de faibles quantités d'air (eau trouble) aux robinets. Ce phénomène est normal. Dans de rares cas, ceci peut

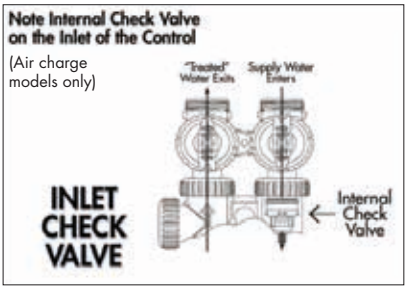

occasionner des « coups de bélier » sur certains équipements. Installer une boucle (U) en sortie d'unité permet de piéger l'air et d'améliorer la situation.

Au niveau de l'entrée se trouve un clapet anti-retour interne **(voir schéma à droite)**. Ce clapet maintient l'air dans le système, évitant ainsi qu'il ne s'échappe du réservoir. Les réglementations en matière de plomberie exigent l'installation d'un vase d'expansion en sortie du système pour éviter un retour d'eau du chauffe-eau. **(Voir les schémas d'installation à la page 7.)**

Des dispositions doivent être prises pour dévier les prises d'eau extérieures qui ne doivent pas être filtrées. Il est également conseillé d'installer des robinets d'arrosage à

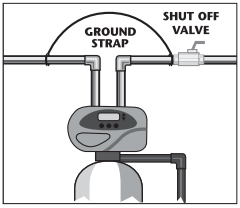

l'entrée et à la sortie du filtre à des fins de test et de maintenance futurs de l'équipement. Lorsque l'eau du puits est très chargée en sédiments, il est recommandé d'installer un filtre à cartouche ou un filtre à manches directement en amont du filtre.

6. **Installation à la terre :** Pour maintenir la mise à la terre sur la plomberie métallique des conduites d'eau froide d'une habitation (système de plomberie en cuivre, par exemple), installez un collier de mise à la terre ou un fil de liaison. Lors du remplacement d'un filtre existant, remplacez également le fil et les colliers de mise à la terre. Lors du retrait d'un filtre, remplacez la canalisation par une du même type que celle d'origine afin de garantir l'intégrité de la tuyauterie et la mise à la terre.

7. **Miseà l'égout :** Vérifiez tout d'abord que la mise à l'égout est adaptée au débit de détassage du système. Les connexions soudées à proximité de la vanne doivent être réalisées avant le raccordement du contrôleur de mise à l'égout. Prévoyez une distance d'au moins 15 cm entre le raccord du contrôleur de mise à l'égout et les connexions soudées. À défaut, l'intérieur du contrôleur de mise à l'égout risque d'être endommagé.

Le détassage d'un filtre automatique peut généralement être envoyé

dans une fosse septique, mais étant donné l'important volume d'eau évacué, la prudence reste de mise. Le déversement des eaux de lavage peut être dirigé vers un système de drainage souterrain ou un autre endroit sûr. Veillez à bien respecter toutes les réglementations locales en la matière.

Lors de l'installation de la mise à l'égout sur un filtre à rétrolavage, particulièrement les filtres Evolve qui utilisent l'air comme régénérant, il est recommandé d'utiliser des tuyauteries rigides (PVC, cédule 80 ou cuivre, par exemple). Retirez l'écrou de la conduite de vidange (le cas échéant), car vous n'en aurez pas besoin. Un raccord BSPT 3/4" est fourni avec le coude. **Lors du détassage, d'importants volumes d'eau (plus qu'un adoucisseur) et d'air sont expulsés. Cette expulsion d'air peut provoquer un coup ou un mouvement violent de la conduite de mise à l'égout susceptible de la faire sortir du tuyau d'évacuation, entraînant ainsi des dommages dus à l'eau. Pour éviter que cela ne se produise, il est recommandé d'utiliser des moyens supplémentaires pour sécuriser la conduite de mise à l'égout au sol, au mur ou au plafond empêchant celle-ci de subir des secousses.** Notre cycle de détassage Air en attente de brevet réduit sensiblement ce type de risque, mais ne doit pas être l'unique dispositif de protection mis en place.

Si la mise à l'égout est surélevée mais qu'elle se déverse dans une évacuation située plus bas que la vanne de contrôle, formez une boucle de 18 cm du côté décharge de la conduite de manière à ce que le bas de la boucle soit au même niveau que le raccord de mise à l'égout sur la vanne de contrôle. Vous obtiendrez ainsi un dispositif anti-siphon pratique.

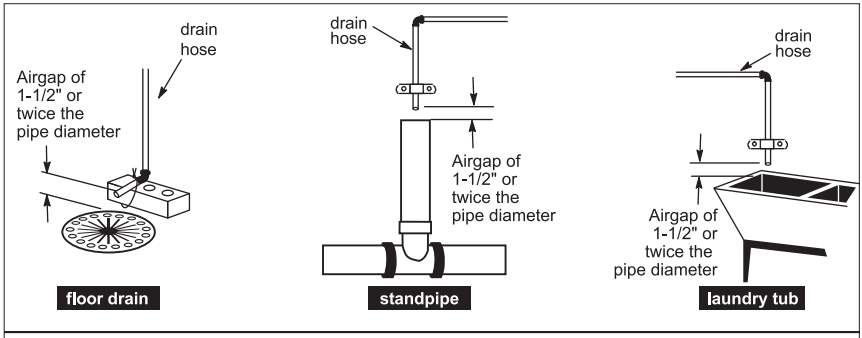

TYPICAL DRAIN LINE INSTALLATIONS

Raccorder la mise à l'égout en aérien (3 mètres) ne pose, en principe, aucun problème. Assurez-vous toutefois que la pression adéquate est disponible (pression recommandée de 2,7 à 4,0 bars). Si la mise à l'égout se déverse dans une canalisation d'égout aérienne, un siphon (de type évier) doit être utilisé. Conduisez le tuyau d'évacuation jusqu'à son point de décharge conformément aux réglementations en matière de plomberie. Soyez particulièrement attentif aux réglementations relatives aux dispositifs de rupture de charge (création d'une lame d'air) et aux dispositifs anti-siphon.

MISE EN GARDE : N'introduisez jamais un tuyau de vidange dans une mise à l'égout, une canalisation d'égout ou un siphon. Laissez toujours une lame d'air entre le tuyau de vidange et les eaux usées afin d'éviter tout risque de retour d'eaux usées dans le conditionneur.

8. Clapet anti-retour : Tous les systèmes à air comportent un clapet anti-retour interne et une crépine faisant partie du système d'aspiration d'air **(voir schéma à droite).** Le clapet anti-retour, la crépine et le coude sont propres au système à air et ne doivent pas être confondus ni interchangés avec un coude de saumure utilisé sur un adoucisseur. Les coudes de couleur grise sont utilisés dans les systèmes à air, tandis que les coudes

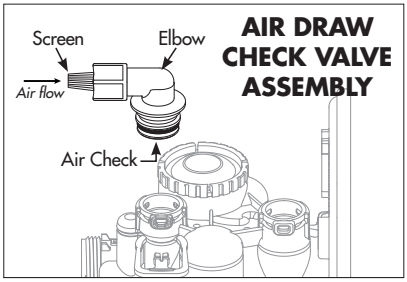

de couleur noire sont utilisés dans les adoucisseurs d'eau.

REMARQUE : Dans certaines conditions (sous-sols aménagés, buanderie, etc.), il peut être conseillé de retirer la crépine et d'ajouter une conduite de 3/8" à proximité du tuyau de vidange en cas de panne du clapet anti-retour et de fuite d'eau.

9. Désinfection du système : Dans les cas où une désinfection supplémentaire est nécessaire, en raison de niveaux élevés de bactéries du fer ou du soufre, celle-ci peut être effectuée à l'aide d'un petit doseur de chlore **(voir le schéma à droite).** Ce type de doseur peut être utilisé avec les systèmes à air pour contrôler la prolifération des bactéries dans le récipient filtrant. En revanche, il n'intervient pas dans le contrôle des bactéries en aval du filtre ni dans la désinfection de l'eau en tant que telle. La désinfection au chlore n'est pas utilisée avec certains médias dont le Birm. Pour plus de détails, consultez votre revendeur ou l'usine.

Ce réservoir fonctionne de la même manière qu'un bac à sel avec un adoucisseur d'eau. Une faible quantité d'eau est ajoutée au réservoir juste avant la régénération. Celle-ci entre alors en contact avec les pastilles de chlore, les dissout et est ensuite aspirée dans le filtre pour désinfecter régulièrement le système avant d'être éliminée par rinçage. Nous recommandons d'utiliser des pastilles fabriquées par Better Water Industries, disponibles auprès du fabricant ou de votre distributeur local.

Pour le revendeur :

MISE EN GARDE : Sur certains modèles à air Evolve, le cycle de détassage Air n'est pas disponible en cas d'utilisation du doseur de chlore. La mise à l'égout doit être en matériau rigide et fermement fixée au sol, au mur ou au plafond. Reportez-vous aux instructions relatives à la mise à l'égout.

Ce doseur a de nombreuses utilités. En cas d'utilisation de chlore, n'ajoutez que deux ou trois pastilles (deux ou trois grammes) de chlore à la fois. Nous recommandons les pastilles de chlore Better Water Industries. Ne remplissez pas trop le doseur. Utilisez des gants en caoutchouc pour manipuler les pastilles. Lisez toujours les mesures de sécurité mentionnées sur le flacon de produit chimique avant de le verser dans le doseur.

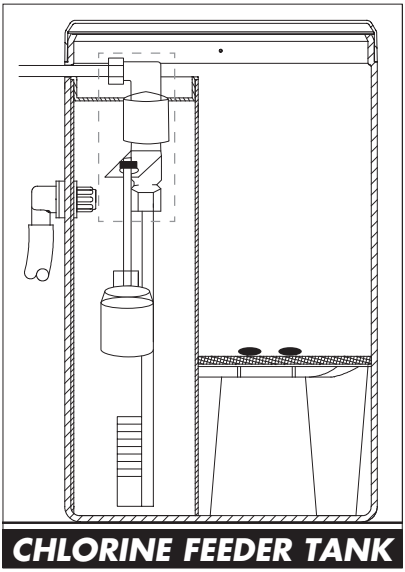

En cas d'utilisation de chlore, n'ajoutez et ne mélangez jamais de produits chimiques au chlore présent dans le doseur. Lisez toujours les mesures de sécurité mentionnées sur le flacon avant d'ajouter des produits chimiques dans le doseur. Utilisez le doseur dans une pièce correctement ventilée. Les vapeurs de chlore peuvent être corrosives et nocives. L'inhalation de gaz chloré peut être mortelle. En cas de corrosion ou de fuite du réservoir, placez un récipient de récupération en dessous. Installez toujours sur le doseur de chlore un trop-plein raccordé à une évacuation appropriée. Ne raccordez pas la mise à l'égout du filtre vers ce réservoir. Les évacuations doivent rester séparées.

4. PROCÉDURES DE PROGRAMMATION

4.1 RÉGLER L'HEURE DU JOUR

Réglez l'heure après à une panne de courant prolongée ou au début et à la fin de l'heure d'été. En cas de panne de courant prolongée, l'heure se met à clignoter pour indiquer qu'elle doit être réglée.

ÉTAPE 1 – Appuyez sur le bouton **SET CLOCK**.

ÉTAPE 2 – HEURE ACTUELLE (HEURE) : Réglez l'heure à l'aide des boutons + ou — . Appuyez sur **NEXT** pour passer à l'étape 3.

ÉTAPE 3 – HEURE ACTUELLE (MINUTES) : Réglez les minutes à l'aide des boutons + et —. Pour revenir à l'étape précédente, appuyez une fois sur le bouton **REGEN** . Appuyez sur **NEXT** pour passer à l'étape 4.

ÉTAPE 4 –JOUR ACTUEL : Réglez le jour de la semaine à l'aide des boutons

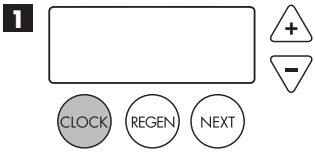

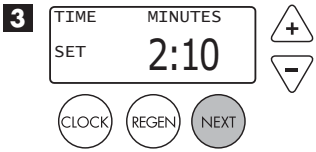

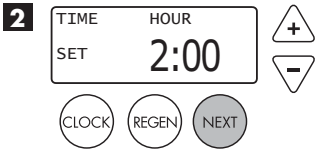

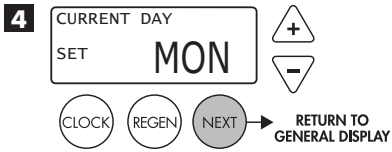

+ ou — . Appuyez sur N**EXT** pour quitter **SET CLOCK** et revenir à l'écran de fonctionnement général.

4.2 PROGRAMMATION

REMARQUE : Le fabricant a préréglé l'unité pour que la capacité entre les régénérations soit automatiquement calculé après avoir saisi la dureté.

ÉTAPE 1 – Appuyez simultanément sur **NEXT** et + pendant 3 secondes.

ÉTAPE 2 – DURETÉ : Ne s'affiche pas parce que le fabricant a programmé le système pour qu'il se régénère tous les 4000 l ou tous les 3 jours par défaut.

REMARQUE : Cet écran affichera « –nA– (non disponible) » si « FILTRE » est sélectionné.

Appuyez sur **NEXT** pour passer à l'étape 3.

Appuyez sur **REGEN** pour sortir.

ÉTAPE 3 – NOMBRE DE JOURS ENTRE LES RÉGÉNÉRATIONS (RÉGÉNÉRATION FORCÉE) : Cette valeur est réglée sur « 6 DAYS » par défaut. Il s'agit du nombre de jours maximum entre chaque cycle de régénération. Si vous réglez la valeur sur « OFF », la régénération dépend uniquement du volume consommé. Si vous saisissez une valeur quelconque (plage admissible de 1 à 28), une régénération est lancée le jour indiqué, même si le nombre de litres consommés n'est pas suffisant pour demander une régénération.

Réglez la régénération forcée à l'aide des boutons + et — (il est recommandé de régler cette option sur 6 jours) :

- réglez le nombre de jours entre chaque régénération (1 à 28) ; ou
- sélectionnez « OFF ».

REMARQUE : cette valeur permet d'effectuer jusqu'à 6 régénérations par jour.

Cela peut être observé en appuyant simultanément sur les boutons **CLOCK** et + , puis en utilisant les boutons + ou — pour basculer le nombre correct de régénérations par jour comme souhaité (voir exemple à page 16). Appuyez sur **NEXT** pour confirmer le nombre de régénérations par jour

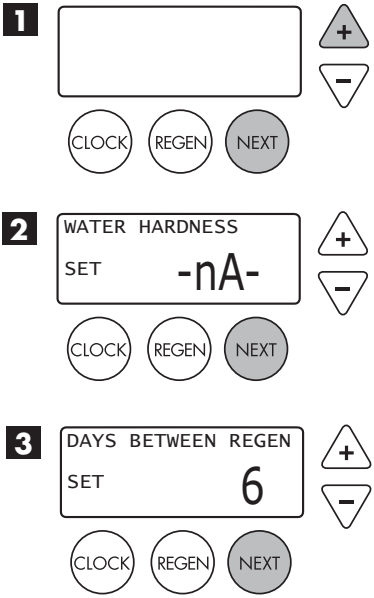

ou sélectionnez « OFF » pour revenir à l'écran « Days Between Regen ». Il s'agit de réglages standard en environnement commercial.

Appuyez sur **NEXT** pour passer à l'étape 4. Appuyez sur **REGEN** (Régénération) pour retourner à l'étape précédente.

ÉTAPE 4 – HEURE DE RÉGÉNÉRATION : Le fabricant a réglé cette valeur sur 2:00 par défaut d'usine. Il s'agit de l'heure à laquelle la régénération aura lieu. Cette valeur peut être modifiée à l'aide des boutons + ou — . L'heure par défaut est 2:00 a.m. (valeur recommandée pour un ménage classique).

Appuyez sur **NEXT** pour passer à l'étape 5. Appuyez sur **REGEN** (Régénération) pour retourner à l'étape précédente.

ÉTAPE 5 – MINUTES DE RÉGÉNÉRATION : Réglez les minutes à l'aide des boutons **+** et **—**. Appuyez sur **NEXT** pour passer à l'étape 6. Appuyez sur REGEN (Régénération) pour retourner à l'étape précédente. Pour lancer immédiatement une régénération manuelle, maintenez le bouton **REGEN** enfoncé pendant trois secondes. Le système démarre la régénération immédiatement. La vanne de contrôle peut être actionnée manuellement pour passer d'un cycle de régénération à l'autre en appuyant sur le bouton **REGEN**.

Appuyez sur **NEXT** pour passer à l'étape 6. Appuyez sur **REGEN** (Régénération) pour retourner à l'étape précédente.

ÉTAPE 6 – ALARME DE MAINTENANCEVolume : Cette valeur est réglée sur « OFF » par défaut. Cette fonction sert à signaler une maintenance future. Elle est généralement paramétrée par le revendeur qui a effectué l'installation pour avertir le propriétaire qu'une maintenance est requise après qu'un nombre prédéfini de litres a été consommé. Lorsque cette fonction est activée, un nombre spécifique de volume s'affiche.

Appuyez sur **NEXT** pour passer cet écran.

ÉTAPE 7 – ALARME DE MAINTENANCE TEMPS : Cette valeur est réglée sur « OFF » par défaut.. Cette fonction sert à signaler une maintenance future. Elle est généralement paramétrée par le revendeur qui a effectué l'installation pour avertir le propriétaire qu'une maintenance est requise après une

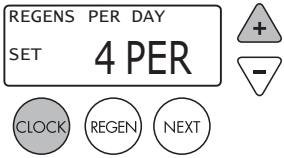

Example: Indicates unit set to regen 4 times in one day.

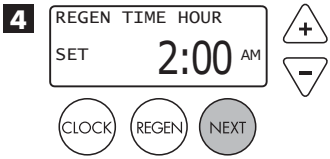

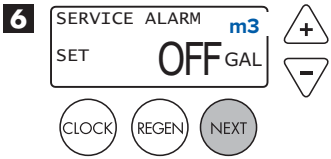

période de temps définie. Lorsque cette fonction est activée, un nombre spécifique de jours s'affiche.

Appuyez trois fois sur **NEXT** pour passer cet écran.

ÉTAPE 8 – AVERTISSEUR SONORE : Cette valeur est réglée sur « ON » par défaut. Une alarme retentit (à l'heure indiquée) après la régénération s'il n'y a plus de sel (facultatif) ou si une autre erreur s'est produite. Activez ou désactivez l'alarme à l'aide des boutons + ou — . Appuyez sur **NEXT**

REMARQUE : Cette fonction permet de programmer l'heure à laquelle l'avertisseur sonore doit retentir, permettant ainsi à l'installateur de choisir une heure à laquelle le propriétaire est à son domicile ou est éveillé afin de l'entendre.

Réglage de l'heure de début de l'avertisseur sonore : Appuyez sur le bouton + ou — pour sélectionner l'heure à laquelle l'avertisseur doit se déclencher. Appuyez sur **NEXT**

Réglage de l'heure de fin de l'avertisseur sonore : Appuyez sur le bouton + ou — pour sélectionner l'heure à laquelle l'avertisseur doit s'arrêter. Appuyez sur **NEXT**

ÉTAPE 9 – RÉTROÉCLAIRAGE DE L'ÉCRAN : Cette valeur est réglée sur « ON » par défaut.. Activez ou désactivez le rétroéclairage à l'aide des boutons + et —. L'option « OFF » désactive le rétroéclairage après cinq minutes d'inactivité du pavé numérique.

Appuyez sur **NEXT** pour quitter les écrans de programmation de l'installateur.

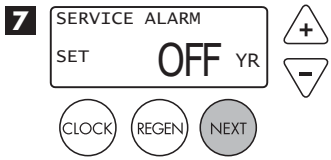

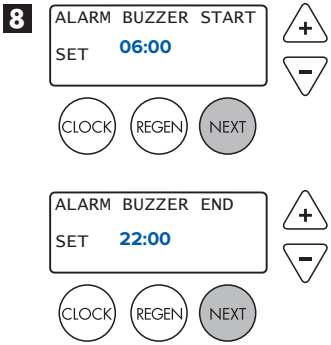

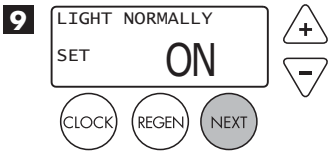

5. INSTRUCTIONS DE REDÉMARRAGE

5.1 RINÇAGE DU SYSTÈME

Pour rincer le système et éliminer les débris et l'air une fois que l'installation est terminée, procédez comme suit :

1. Positionnez les poignées de la vanne by-pass en mode by-pass **(Fig. 2, page 7).**
2. Ouvrez l'arrivée d'eau et vérifiez que la nouvelle installation de plomberie ne présente pas de fuites.
3. Ouvrez un robinet d'eau froide à fond, de préférence celui d'un évier de buanderie ou de baignoire, sans prise d'air.
4. Patientez deux à trois minutes ou jusqu'à ce que l'eau devienne claire, puis coupez l'eau et suivez les instructions de démarrage.

La séquence de régénération du système se déroule comme suit. Quelques différences de séquence sont possibles en fonction des conditions locales.
(Si vous souhaitez modifier cette séquence, reportez-vous au manuel du revendeur ou contactez le fabricant.)

Séquences des différents filtres :

Filtres à air

1. Détassage air
2. Détassage
3. Aspiration du régénérant (aspiration d'air)
4. Retour au service

Filtres à détassage

1. Détassage
2. Rinçage
3. Détassage
4. Rinçage
5. Retour au service

Fonction d'avance par à-coups :

Les unités à air Evolve air sont programmées avec la fonction de cycle de détassage Air . Cette fonction unique autorise de petits mouvements, ou à-coups, du piston vers le cycle de détassage. À mesure que le piston approche de ce cycle, l'orifice de détassage s'ouvre petit à petit, permettant ainsi à l'air de s'échapper à l'égout.

Ce cycle se compose de dix mini pas du piston effectués à raison d'un toutes les trente secondes. Dans des

conditions normales, l'air commence généralement à s'échapper très lentement vers l'égout après cinq pas du piston.

Lors du démarrage initial d'un système de filtre à air de déferrisation ou de désulfurisation, il est recommandé de passer par chacune de ces positions et d'effectuer le cycle de détassage normal pour remplir l'unité.

Pour avancer dans le cycle de détassage Air :

1. Appuyez sur le bouton **NEXT** pour avancer parmi les dix mini pas du cycle de détassage Air. Bien que ce cycle se compose généralement de dix pas, la vanne peut effectuer deux ou trois mouvements pour chaque pas. Attendez que ces mouvements soient terminés avant d'appuyer à nouveau sur le bouton **NEXT**.

2. Maintenez le bouton **REGEN** pendant trois secondes pendant le cycle de détassage Air pour ignorer les pas restants et passer au prochain cycle de régénération, généralement le détassage.

Le système est prêt à être rempli d'eau en vue d'un test.

1. Positionnez la vanne by-pass en mode by-pass **(Fig. 2, page 7)**.

2. Appuyez sur le bouton **REGEN** jusqu'à ce que le moteur démarre. Relâchez ensuite le bouton. Placez la vanne en position de DÉTASSAGE. (Reportez-vous à la remarque ci-dessus.) Débranchez le transformateur afin que la vanne ne passe pas à la position suivante du cycle. Tournez très lentement la poignée d'entrée de la vanne by-pass pour laisser entrer l'eau et remplir progressivement le réservoir pour en chasser l'air.

MISE EN GARDE : Si l'eau coule trop rapidement, une partie du média sera entraînée vers l'égout. Certains médias tels que le charbon, ou d'autres médias secs, ne doivent pas être rétrolavés directement pendant des périodes prolongées. Ces médias doivent tremper dans l'eau pendant 24 heures avant de pouvoir effectuer un détassage complet.

Des médias secs qui se gorgent d'eau trop rapidement lors du détassage risquent de boucher la mise à l'égout et l'ensemble vanne.

3. Lorsque l'eau coule régulièrement vers l'égout sans présence d'air, ouvrez lentement la vanne d'entrée. Rétablissez l'alimentation et appuyez brièvement sur le bouton **REGEN** pour faire passer la vanne de contrôle en position d'ASPIRATION DU RÉGÉNÉRANT.

4. Alors que la vanne by-pass est en mode de diagnostic **(Fig. 3, page 7),** de l'eau doit s'écouler lentement vers l'égout.

5. Appuyez sur le bouton REGEN jusqu'à ce que l'écran affiche l'HEURE. Positionnez la vanne by-pass en mode de fonctionnement normal **(Fig. 1, page 7)** en ouvrant la poignée de la vanne by-pass de sortie.

6. Allez au robinet de la baignoire ou de la cuve de lavage, de préférence un robinet sans aérateur, et ouvrez l'eau froide. Laissez l'eau couler.

Notez la couleur de l'eau qui sort du robinet. Si elle est décolorée, laissez couler l'eau jusqu'à ce qu'elle soit claire. Si l'eau est très décolorée, placez l'unité en position « DÉTASSAGE » étape 2) et faire couler l'eau jusqu'à ce qu'elle soit claire.

Remarque : À aucun moment il ne doit y avoir de grosses particules de média remarquées au niveau du robinet ou de la cuve de lavage. Si vous en constatez, fermez immédiatement l'eau et contournez le système, car cela pourrait être le signe d'une défaillance du distributeur. Contactez le fabricant ou le distributeur pour obtenir de l'aide.

7. Remettez l'unité en état de régénération et laissez le cycle se terminer. Une fois le cycle terminé, l'unité sera régénérée et fournira de l'eau traitée.

6. ÉCRANS ET INSTRUCTIONS DE FONCTIONNEMENT

Les systèmes de filtre à air de déferrisation et de désulfuration ressemblent à n'importe quel filtre à rétrolavage pour habitation complète et fonctionnent de la même manière. Toutefois, contrairement aux filtres classiques, ils utilisent l'air comme régénérant. Cet air atmosphérique (contenant de l'oxygène) favorise la décomposition du sulfure de fer ou du sulfure d'hydrogène en particules. Les filtres piègent ensuite les particules de gaz de sulfure de fer ou d'hydrogène dans le média. Votre revendeur vous recommande le média approprié en fonction des conditions de l'eau dans votre région. Dans certains cas, notamment si l'eau est acide (pH faible) et que ce filtre est utilisé pour augmenter le pH à un niveau acceptable, il peut être nécessaire de recharger le média régulièrement. Pour ce service, adresse-vous à votre revendeur. Le système est préconfiguré d'usine pour régénérer tous les trois jours à minuit. La fréquence et l'heure de début du détassage/de la régénération peuvent être adaptées en fonction des conditions de fonctionnement locales et des niveaux de contaminants. La durée totale de détassage et de recharge est en principe d'une demi-heure.

1. **Fonctionnement général :** quand le système fonctionne, un écran sur les six disponibles s'affiche en alternance avec le nom et le numéro de téléphone de l'installateur pour une maintenance future. Appuyez sur **NEXT** (Suivant) pour passer d'un écran à un autre.

1. HEURE DU JOUR et l/min
2. DÉBIT auquel l'eau traitée circule dans le système en litres par minute
3. Le MODE VACANCES permet de mettre le système « à l'arrêt » lorsqu'il n'y a pas de consommation d'eau prévue pendant une période prolongée
4. La CAPACITÉ RESTANTE correspond à la capacité qui sera traitée avant que le système ne signale un cycle de régénération.
5. Le DÉLAI AVANT RÉGÉNÉRATION correspond au nombre de jours qu'il reste avant que le système ne lance un cycle de régénération ; cette valeur est basée sur la valeur de régénération forcée
6. L'écran du NOM ET NUMÉRO DE TÉLÉPHONE DU REVENDEUR affiche les coordonnées du revendeur à appeler pour la maintenance (cet écran s'affiche uniquement s'il a été configuré par le revendeur)

The user can scroll between the displays as desired.

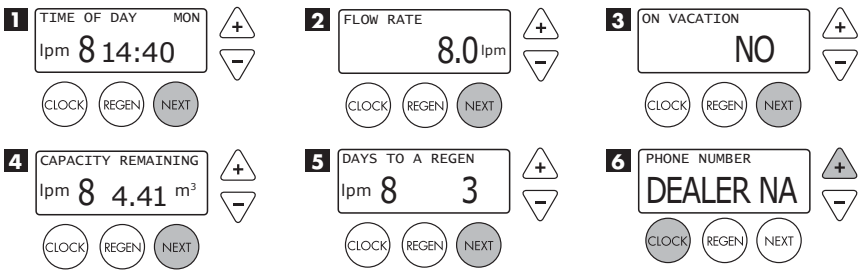

Si le système demande une régénération qui se produira à l'heure de régénération prédéfinie, le message REGEN TODAY (Régénération aujourd'hui) s'affiche à l'écran.

Si un compteur d'eau est installé, « l/min » clignote à l'écran quand de l'eau est en cours de traitement, indiquant le nombre de litres par minute circulant dans le système.

2. **Mode vacances :** Cette fonction permet de « couper » le système pour les périodes de vacances. Cette valeur est réglée sur « OFF » par défaut. Activez ou désactivez cette fonction à l'aide des boutons + et —. Lorsque cette fonction est activée, l'unité ne lance aucune régénération tant qu'il n'y a pas de consommation d'eau. Dès qu'une consommation se produit (190 litres minimum), l'unité démarre automatiquement une régénération la nuit qui suit et reprend son fonctionnement normal.

MISE EN GARDE : Suivant l'état de l'eau et la durée d'absence de consommation d'eau, il peut être déconseillé d'utiliser cette fonction. Contactez votre revendeur ou le fabricant pour obtenir davantage d'informations.

3. **Mode régénération :** Un système est généralement réglé pour régénérer à une heure où il n'y a pas de consommation d'eau. S'il existe une demande d'eau pendant que le système est en train de régénérer, de l'eau non traitée sera fournie. Dès que le système lance une régénération, l'écran affiche des informations sur l'étape du processus de régénération en cours et sur la durée restante pour que l'étape se termine. Le système effectue la procédure et se réinitialise automatiquement pour fournir de l'autre traitée une fois la régénération terminée.

REGENERATION MODE

4. **Régénération manuelle:** Il est parfois nécessaire de démarrer une régénération avant qu'elle ne soit déclenchée par la vanne de contrôle. Ce peut être le cas en prévision d'une période de forte consommation d'eau.

- Pour démarrer une régénération manuelle à la prochaine heure de régénération programmée, appuyez brièvement sur le bouton **REGEN**. Le message « REGEN TODAY » clignote à l'écran indiquant que le système démarrera une régénération à l'heure programmée (étapes 4 et 5 de la section Programmation). Si vous avez appuyé sur le bouton **REGEN** par erreur, appuyez une nouvelle fois dessus pour annuler la commande.
- Pour lancer immédiatement une régénération, appuyez sur le bouton **REGEN** pendant trois secondes. Le système démarre la régénération immédiatement. **Cette commande ne peut pas être annulée.**

MANUAL REGENERATION

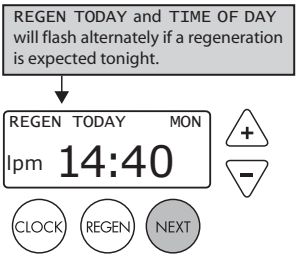

Dès qu'une régénération manuelle démarre, l'unité entame le premier cycle de régénération. Lorsque l'unité passe à sa première position et aux suivantes ensuite (reportez-vous aux instructions de démarrage relatives à la séquence de régénération), le filtre à eau fournit de l'eau, mais non traitée.

5. **Perte de puissance et remplacement de la batterie:** Fourni avec un cordon d'alimentation de 5 mètres, le transformateur est conçu pour fonctionner avec la vanne de contrôle. Le transformateur doit toujours être utilisé dans un endroit sec.

En cas de panne de courant, la vanne de contrôle conserve tous les paramètres et l' heure.. En cas de panne de courant prolongée, la vanne de contrôle conserve l'heure jusqu'à ce que la pile soit déchargée. Lorsque la pile est vide, l'heure est le seul élément à régler. Dans ce cas, l'heure clignote à l'écran ou l'écran n'affiche rien. Tous les autres paramètres sont enregistrés de manière permanente dans une mémoire non volatile.

Si une panne de courant se produit et que l'heure clignote ou que l'écran n'affiche rien, cela indique que la pile est vide. Vous devez alors remplacer la pile par une neuve et régler l'heure. Cet appareil utilise une pile bouton au lithium de 3 volts (type 2032) vendue

BATTERY REPLACEMENT

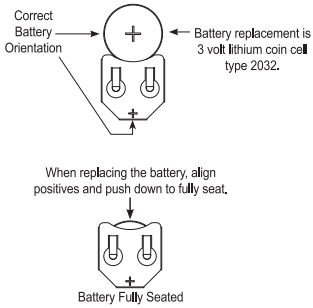

dans le commerce. Pour accéder au logement de la pile, retirez le capot avant.

6. **Alarme sonore:** Cette vanne de contrôle est équipée d'une alarme sonore et d'une alarme visuelle. Cette alarme est réglée par le concessionnaire installateur et sert à avertir d'une maintenance en cours, en fonction des gallons ou du temps.

Pour désactiver l'alarme : Si l'alarme sonore retentit, appuyez sur n'importe quel bouton sur la de la vanne de contrôle pour l'arrêter et appelez le revendeur pour la maintenance.

Pour réinitialiser : Le réglage de l'alarme de volume et celui de l'alarme de temps sont réinitialisés ensemble en appuyant simultanément sur les boutons + et - pendant trois secondes.

7. **Message d'erreur:** Si « ERROR » apparaît à l'écran en alternance avec le nom et le numéro de téléphone

ERROR

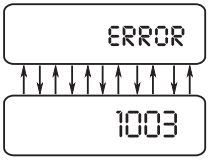

du revendeur, prenez note du code d'ERREUR et contactez votre distributeur sans tarder. Cela indique que la vanne de contrôle n'a pas pu fonctionner correctement.

8. **Réservoir de chlore et maintenance:** En présence d'importantes concentrations de bactéries du fer ou du soufre, le revendeur peut avoir installé un réservoir de chlore sur votre système **(voir le schéma, page 7).**

Bien que sans danger pour la santé humaine, ces bactéries peuvent produire une substance visqueuse et parfois une odeur qui peuvent être désagréables. Les filtres équipés d'un réservoir de chlore aspirent régulièrement une solution d'eau chlorée dans le réservoir de filtration, tuant ces bactéries indésirables à l'intérieur même du filtre. Le chlore est ensuite rincé du système lors du processus de régénération. En fait, une faible quantité d'eau est ajoutée au réservoir juste avant la régénération. Celle-ci entre alors en contact avec les pastilles de chlore,

les dissout et est ensuite aspirée dans le filtre pour désinfecter régulièrement le système.

Vérifiez régulièrement le réservoir de stockage et ajoutez deux ou trois pastilles de chlore (deux ou trois grammes) à la fois.

MISE EN GARDE : Ce doseur a de nombreuses utilités. En cas d'utilisation de chlore, n'ajoutez que deux ou trois pastilles (deux ou trois grammes) de chlore à la fois. Ne remplissez pas trop le doseur. Utilisez des gants en caoutchouc pour manipuler les pastilles. Lisez toujours les mesures de sécurité mentionnées sur le flacon de produit chimique avant de le verser dans le doseur. Gardez ce flacon hors de portée des enfants !

En cas d'utilisation de chlore, n'ajoutez et ne mélangez jamais de produits chimiques au chlore présent dans le doseur. Utilisez le doseur dans une pièce correctement ventilée. Les gaz de chlore peuvent être corrosifs et nocifs.

L'inhalation de gaz chloré peut être mortelle. En cas de corrosion ou de fuite du réservoir, placez un récipient de récupération en dessous.

7. GUIDE DE DÉPANNAGE

PROBLÈME	CAUSE	CORRECTION
1. L'afficheur de la carte électronique ne s'allume pas.	A. Pas de courant à la prise électrique.	A. Réparez la prise ou utilisez une autre prise.
	B. L'adaptateur secteur de la vanne de contrôle n'est pas branché à la prise ou le cordon n'est pas branché à la carte électronique.	B. Branchez l'adaptateur secteur à la prise ou branchez le cordon d'alimentation à la carte électronique.
	C. Alimentation électrique inadéquate.	C. Vérifiez que la tension d'alimentation fournie à la carte électronique est adéquate.
	D. Adaptateur secteur défectueux.	D. Remplacez l'adaptateur secteur.
	E. Carte électronique défectueuse.	E. Remplacez la carte électronique.
	F. Pile déchargée.	F. Remplacez la pile.
2. L'heure affichée par la carte électronique est incorrecte.	A. L'adaptateur secteur est branché à une prise contrôlée par un interrupteur d'éclairage.	A. Utilisez une prise alimentée en continu.
	B. Sectionneur et/ou disjoncteur déclenché.	B. Réarmez le sectionneur et/ou le disjoncteur.
	C. Panne d'électricité.	C. Réglez l'heure. Si la carte électronique fonctionne sur une pile de secours, celle-ci est peut-être déchargée. Pour des instructions supplémentaires, reportez-vous au schéma du couvercle et de l'ensemble entraînement.
	D. Carte électronique défectueuse.	D. Remplacez la carte électronique.
3. L'écran n'indique pas l'écoulement d'eau. Reportez-vous aux instructions pour savoir comment l'écran indique l'écoulement d'eau.	A. Vanne by-pass en position by-pass.	A. Tournez la poignée du by-pass afin de le mettre en position de service.
	B. Le compteur n'est pas branché à la bonne fiche sur la carte électronique.	B. Branchez le compteur à la fiche à trois broches étiquetée METER sur la carte électronique.
	C. La turbine du compteur est bloquée.	C. Démontez le compteur et vérifiez la libre rotation ou la présence de corps étrangers.
	D. Le câble du compteur n'est pas bien fixé dans la fiche à trois broches.	D. Vérifiez que les fils du câble sont bien fixés dans la fiche à trois broches étiquetée METER.
	E. Compteur défectueux.	E. Remplacez le compteur.
	F. Carte électronique défectueuse.	F. Remplacez la carte électronique.

PROBLÈME	CAUSE	CORRECTION
4. La vanne régénère au mauvais moment.	A. Panne d'électricité.	A. Réglez l'heure. Si la carte électronique fonctionne sur une pile de secours, celle-ci est peut-être déchargée. Pour des instructions supplémentaires, reportez-vous au schéma du couvercle et de l'ensemble entraînement.
	B. Heure mal réglée.	B. Réglez l'heure.
	C. Heure de régénération mal réglée.	C. Réglez l'heure de régénération.
	D. Vanne réglée sur « on 0 » (régénération immédiate).	D. Vérifiez le réglage programmé et réinitialisez-le sur « NORMAL » (pour une heure de régénération avec retard).
	E. Vanne de contrôle réglée sur « NORMAL + on 0 » (régénération avec retard et/ou immédiate).	E. Vérifiez le réglage programmé et réinitialisez-le sur « NORMAL » (pour une heure de régénération avec retard).
5. L'heure clignote.	A. Panne d'électricité.	A. Réglez l'heure. Si la carte électronique fonctionne sur une pile de secours, celle-ci est peut-être déchargée. Pour des instructions supplémentaires, reportez-vous au schéma du couvercle et de l'ensemble entraînement.
6. La vanne de contrôle ne régénère pas automatiquement lorsque le ou les boutons adéquats sont enfoncés. Pour les vannes chronométriques, utilisez les boutons ▲ & ▼. Pour toutes les autres vannes, utilisez le bouton REGEN.	A. Engrenage ou couvercle d'engrenage cassé.	A. Remplacez l'engrenage ou le couvercle d'engrenage.
	B. Tige de piston cassée.	B. Remplacez la tige de piston.
	C. Remplacez la carte électronique.	C. Remplacez la carte électronique.
7. La vanne de contrôle ne régénère pas automatiquement, mais régénère lorsque le bouton REGEN est maintenu enfoncé. Pour les vannes chronométriques, utilisez les boutons ▲ & ▼. Pour toutes les autres vannes, utilisez le bouton REGEN.	A. Vanne by-pass en position by-pass.	A. Tournez la poignée du by-pass afin de le mettre en position de service.
	B. Le compteur n'est pas branché à la bonne fiche sur la carte électronique.	B. Branchez le compteur à la fiche à trois broches étiquetée METER sur la carte électronique.
	C. La turbine du compteur est bloquée.	C. Démontez le compteur et vérifiez la libre rotation ou la présence de corps étrangers.
	D. Programmation incorrecte.	D. Recherchez une erreur de programmation.
	E. Le câble du compteur n'est pas bien fixé dans la fiche à trois broches.	E. Vérifiez que les fils du câble sont bien fixés dans la fiche à trois broches étiquetée METER.
	F. Compteur défectueux.	F. Remplacez le compteur.
	G. Carte électronique défectueuse.	G. Remplacez la carte électronique.

PROBLÈME	CAUSE	CORRECTION
8. Aucune arrivée d'eau dure ou non traitée.	A. La vanne by-pass est ouverte ou défectueuse.	A. Fermez complètement la vanne by-pass ou remplacez-la.
	B. Le média est épuisé suite à une importante consommation d'eau.	B. Vérifiez les réglages programmés ou les diagnostics d'une consommation d'eau anormale.
	C. Le compteur n'enregistre pas.	C. Démontez le compteur et vérifiez la libre rotation ou la présence de corps étrangers.
	D. Qualité d'eau fluctuante.	D. Testez l'eau et réglez les valeurs de programmation en conséquence.
	E. Pas de régénérant ou niveau bas de régénérant dans le réservoir.	E. Ajoutez du régénérant dans le réservoir.
	F. Le contrôleur n'aspire pas le régénérant.	F. Reportez-vous au point n° 12 du guide de dépannage.
	G. Niveau de régénérant insuffisant dans le réservoir.	G. Vérifiez le réglage de renvoi d'eau programmé. Vérifiez le contrôleur de remplissage du bac à sel et recherchez d'éventuels débris ou limitations. Selon le cas, nettoyez ou remplacez le contrôleur.
	H. Ensemble joints et entretoises endommagé.	H. Remplacez l'ensemble joints et entretoises.
	I. Mauvaise association entre le type de contrôleur et le type de piston.	I. Vérifiez l'association entre le type de contrôleur et le type de piston.
	J. Lit de média épuisé.	J. Remplacez le lit de média.
9. La vanne de contrôle utilise trop de régénérant.	A. Réglage de remplissage inapproprié.	A. Vérifiez le réglage de remplissage.
	B. Réglages programmés inappropriés	B.Vérifiez les réglages programmés pour vous assurer qu'ils conviennent à la qualité de l'eau et aux besoins de l'application
	C. La vanne de contrôle régénère fréquemment.	C. Recherchez d'éventuels composants qui fuient en raison d'une capacité insuffisante ou d'un circuit sous-dimensionné.
10. Du régénérant résiduel est mis en circulation.	A. Faible pression d'eau.	A. Vérifiez la pression d'eau à l'arrivée. La pression doit rester au moins à 1,7 bar (1,7 psi).
	B. Taille d'injecteur incorrecte.	B. Remplacez l'injecteur par un autre de taille adaptée à l'application.
	C. Conduite de mise à l'égout bouchée.	C. Recherchez la présence éventuelle de débris ou limitations dans la conduite de mise à l'égout, et nettoyez si nécessaire.

Join our mission.
Make water count.

PROBLÈME	CAUSE	CORRECTION
11. Excès d'eau dans le réservoir de régénération.	A. Réglages programmés inappropriés.	A. Vérifiez le réglage de remplissage.
	B. Injecteur bouché.	B. Démontez l'injecteur et nettoyez-le ou remplacez-le.
	C. Le couvercle d'engrenage n'est pas serré correctement.	C. Resserrez le couvercle d'engrenage.
	D. Ensemble joints et entretoises endommagé.	D. Remplacez l'ensemble joints et entretoises.
	E. Conduite de mise à l'égout bouchée ou pliée.	E. Recherchez la présence éventuelle de débris ou limitations dans la conduite de mise à l'égout, et/ou redressez le pli si nécessaire.
	F. Contrôleur de détassage bouché.	F. Démontez le contrôleur de détassage, et nettoyez-le ou remplacez-le.
	G. Contrôleur de remplissage manquant.	G. Remplacez le contrôleur de remplissage.
12. La vanne de contrôle n'aspire pas le régénérant.	A. L'injecteur est bouché.	A. Démontez l'injecteur et nettoyez-le ou remplacez-le.
	B. Piston de saumurage défectueux	B. Remplacez le piston de saumurage
	C. Fuite au niveau du raccord du tuyau de régénérant.	C. Inspectez le tuyau de régénérant et recherchez d'éventuelles fuites d'air.
	D. Une conduite de mise à l'égout bouchée (par des débris ou autres) provoque une contre-pression excessive.	D. Inspectez la conduite de mise à l'égout et nettoyez-la pour corriger les limitations.
	E. Conduite de mise à l'égout trop longue ou trop haute.	E. Réduisez la longueur ou la hauteur.
	F. Faible pression d'eau.	F. Vérifiez la pression d'eau à l'arrivée. La pression doit rester au moins à 1,7 bar (1,7 psi).
13. L'eau coule vers la mise à l'égout.	A. Panne d'électricité pendant la régénération.	A. Au retour de l'électricité, le contrôleur terminera le cycle de régénération restant. Réglez l'heure. Si la carte électronique fonctionne sur une pile de secours, celle-ci est peut-être déchargée. Pour des instructions supplémentaires, reportez-vous au schéma du couvercle et de l'ensemble entraînement.
	B. Ensemble joints et entretoises endommagé.	B. Remplacez l'ensemble joints et entretoises.
	C. Piston défectueux.	C. Remplacez le piston.
	D. Le couvercle d'engrenage n'est pas serré correctement.	D. Resserrez le couvercle d'engrenage.

PROBLÈME	CAUSE	CORRECTION
14. E1, Err – 1001, Err – 101 = Contrôleur incapable de détecter le mouvement du moteur	A. Le moteur n'est pas totalement en prise avec l'engrenage, les câbles du moteur sont endommagés ou débranchés.	A. Débranchez l'alimentation, assurez-vous que le moteur est bien en prise, recherchez d'éventuels fils cassés, et assurez-vous que la fiche à deux broches du moteur est bien connectée à la fiche à deux broches étiquetée MOTOR sur la carte électronique. Appuyez sur les boutons NEXT et REGEN pendant 3 secondes pour resynchroniser le logiciel avec la position du piston, ou débranchez l'alimentation de la carte électronique pendant 5 secondes, puis rebranchez-la.
	B. La carte électronique n'est pas bien insérée dans l'équerre de moteur.	B. Insérez correctement la carte électronique dans l'équerre de moteur, puis appuyez sur les boutons NEXT et REGEN pendant 3 secondes afin de resynchroniser le logiciel avec la position du piston, ou débranchez l'alimentation de la carte électronique pendant 5 secondes et rebranchez-la.
	C. Train réducteur manquant.	C. Remplacez les engrenages manquants.
	D. Carte incapable de lire l'engrenage réducteur central.	D. Vérifiez la présence d'un film sur l'engrenage réducteur. Aucun film ne doit être présent.
	E. Codeur optique défectueux.	E. Remplacez la carte électronique.
15. E2, Err – 1002, Err – 102 = le moteur de la vanne de contrôle n'a pas tourné suffisamment longtemps. Il n'a pas pu atteindre la position du cycle suivant et s'est arrêté	A. Des corps étrangers sont bloqués dans la vanne de contrôle.	A. Ouvrez la vanne de contrôle et démontez le piston et l'ensemble cage et joint afin de les inspecter. Appuyez sur les boutons NEXT et REGEN pendant 3 secondes pour resynchroniser le logiciel avec la position du piston, ou débranchez l'alimentation de la carte électronique pendant 5 secondes et rebranchez-la.
	B. Liaison mécanique.	B. Vérifiez le piston et l'ensemble cage et joint, le réducteur, et l'interface entre l'équerre de moteur et l'engrenage principal. Appuyez sur les boutons NEXT et REGEN pendant 3 secondes pour resynchroniser le logiciel avec la position du piston, ou débranchez l'alimentation de la carte électronique pendant 5 secondes et rebranchez-la.
	C. Engrenage principal trop serré.	C. Desserrez l'engrenage principal. Appuyez sur les boutons NEXT et REGEN pendant 3 secondes pour resynchroniser le logiciel avec la position du piston, ou débranchez l'alimentation de la carte électronique pendant 5 secondes et rebranchez-la.

PROBLÈME	CAUSE	CORRECTION
	D. La tension fournie à la carte électronique n'est pas adéquate.	D. Vérifiez que la tension fournie est adéquate. Appuyez sur les boutons NEXT et REGEN pendant 3 secondes pour resynchroniser le logiciel avec la position du piston, ou débranchez l'alimentation de la carte électronique pendant 5 secondes et rebranchez-la.
	E. Programmation incorrecte du type de vanne.	E. Vérifiez le corps de vanne et programmez la carte électronique correctement.
16. E3, Err – 1003, Err – 103 = le moteur de la vanne de contrôle a tourné trop longtemps sans atteindre la position du cycle suivant	A. Panne du moteur pendant une régénération.	A. Vérifiez les branchements du moteur, puis appuyez sur les boutons NEXT et REGEN pendant 3 secondes afin de resynchroniser le logiciel avec la position du piston, ou débranchez l'alimentation de la carte électronique pendant 5 secondes et rebranchez-la.
	B. Des corps étrangers se sont accumulés sur le piston et l'ensemble cage et joint, créant des frottements et une résistance suffisamment importants pour arrêter le moteur.	B. Remplacez le piston et l'ensemble cage et joint. Appuyez sur les boutons NEXT et REGEN pendant 3 secondes pour resynchroniser le logiciel avec la position du piston, ou débranchez l'alimentation de la carte électronique pendant 5 secondes et rebranchez-la.
	C. L'équerre de moteur n'est pas bien installée. De ce fait, le réducteur et l'engrenage du moteur ne sont pas en prise.	C. Installez correctement l'équerre, puis appuyez sur les boutons NEXT et REGEN pendant 3 secondes afin de resynchroniser le logiciel avec la position du piston, ou débranchez l'alimentation de la carte électronique pendant 5 secondes et rebranchez-la.
17. E4, Err – 1004, Err – 104 = le moteur de la vanne de contrôle a tourné trop longtemps et s'est arrêté sans atteindre la position du cycle suivant	A. L'équerre de moteur n'est pas bien installée. De ce fait, le réducteur et l'engrenage du moteur ne sont pas en prise.	A. Installez correctement l'équerre, puis appuyez sur les boutons NEXT et REGEN pendant 3 secondes afin de resynchroniser le logiciel avec la position du piston, ou débranchez l'alimentation de la carte électronique pendant 5 secondes et rebranchez-la.

PROBLÈME	CAUSE	CORRECTION
18. Err -1006, Err – 106, Err - 116 = le moteur de la vanne MAV/ SEPS/ NHBP/ AUX MAV a tourné trop longtemps et n'a pas pu trouver la position d'arrêt appropriée MAV = vanne d'alternance motorisée SEPS = vanne à source séparée NHBP = vanne no by-pass AUX MAV = vanne d'alternance motorisée auxiliaire	A. La vanne de contrôle est programmée pour ALT A ou B, NHBP, SEPS ou AUX MAV alors qu'aucune vanne MAV ou NHBP n'est installée pour pouvoir utiliser cette fonction.	A. Appuyez sur les boutons NEXT et REGEN pendant 3 secondes afin de resynchroniser le logiciel avec la position du piston, ou débranchez l'alimentation de la carte électronique pendant 5 secondes et rebranchez-la. Reprogrammez ensuite la vanne avec le réglage adéquat.
	B. Le fil du moteur de la vanne MAV/ NHBP n'est pas connecté à la carte électronique.	B. Branchez le fil MAV/ NHBP du moteur à la fiche à deux broches étiquetée DRIVE de la carte électronique. Appuyez sur les boutons NEXT et REGEN pendant 3 secondes pour resynchroniser le logiciel avec la position du piston, ou débranchez l'alimentation de la carte électronique pendant 5 secondes et rebranchez-la.
	C. Le moteur MAV/ NHBP n'est pas totalement en prise avec le réducteur.	C. Introduisez le moteur dans le boîtier de façon appropriée, sans forcer. Appuyez sur les boutons NEXT et REGEN pendant 3 secondes afin de resynchroniser le logiciel avec la position du piston, ou débranchez l'alimentation de la carte électronique pendant 5 secondes et rebranchez-la.
	D. Des corps étrangers se sont accumulés sur le piston et l'ensemble cage et joint, créant des frottements et une résistance suffisamment importants pour arrêter le moteur.	D. Remplacez le piston et l'ensemble cage et joint. Appuyez sur les boutons NEXT et REGEN pendant 3 secondes pour resynchroniser le logiciel avec la position du piston, ou débranchez l'alimentation de la carte électronique pendant 5 secondes et rebranchez-la.
19. Err – 1007, Err – 107, Err - 117 = MAV/ SEPS/NHBP/AUX Le moteur de la vanne MAV n'a pas tourné assez longtemps (est bloqué) pendant la recherche d'une position d'arrêt appropriée MAV = vanne d'alternance motorisée SEPS = vanne à source séparée NHBP = vanne no by-pass AUX MAV = vanne d'alternance motorisée auxiliaire	A. Des corps étrangers sont bloqués dans la vanne MAV/NHBP.	A. Démontez la vanne MAV/NHBP et recherchez la présence d'éventuels corps étrangers dans le piston et l'ensemble cage et joint. Appuyez sur les boutons NEXT et REGEN pendant 3 secondes pour resynchroniser le logiciel avec la position du piston, ou débranchez l'alimentation de la carte électronique pendant 5 secondes et rebranchez-la.

PROBLÈME	CAUSE	CORRECTION
	B. Liaison mécanique.	B. Vérifiez le piston et l'ensemble cage et joint, le réducteur et l'interface avec l'engrenage du moteur, et vérifiez si le pignon noir d'entraînement du moteur de la vanne MAV/NHBP est coincé dans le corps du moteur. Appuyez sur les boutons NEXT et REGEN pendant 3 secondes pour resynchroniser le logiciel avec la position du piston, ou débranchez l'alimentation de la carte électronique pendant 5 secondes et rebranchez-la.
20. Err – 109	A. État du moteur non valide détecté.	A. Remplacez la carte électronique.
21. Err – 201	A. Étape du cycle de régénération non valide détectée.	A. Remplacez la carte électronique.
22. Err – 204 = Fuite détectée.	A. Cette erreur se produit lorsqu'une entrée dP est active pour l'ALARME et que l'entrée est fermée. L'avertisseur sonore retentit et cette erreur s'affiche à l'écran.	A. Vérifiez la présence d'une faible fuite. Appuyez sur les boutons NEXT et REGEN pendant 3 secondes pour resynchroniser le logiciel avec la position du piston, ou débranchez l'alimentation de la carte électronique pendant 5 secondes et rebranchez-la pour effacer l'erreur.
23. Err – 402 = Mémoire hors tension	A. Défaillance de la mémoire de diagnostic suite à une panne d'électricité.	A. Remplacez la carte électronique.
24. Err – 403 = Mémoire de programmation	A. Cette erreur se produit lorsqu'un nouveau logiciel est flashé sur la carte électronique.	A. Erreur réinitialisée en usine (non visible sur site).
25. Err – 404 = Mémoire de diagnostic	A. Des informations corrompues d'écrans de diagnostic sont stockées dans la mémoire.	A. Remplacez la carte électronique.
26. Err – 410 = Téléchargement du fichier de configuration	A. Erreur non visible sur site.	A. Cette erreur se produit en cas de téléchargement d'un fichier de configuration non valide.

8. PIÈCES DE RECHANGE

8.1 COUVERCLE ET ÉQUERRE DE MOTEUR

N°	Référence	Description	Qté
1	CV3367-01-A	Couvercle noir	1
	CV3367- 01-WR-A	Couvercle gris	1
2	V3107-1	Moteur	1
3	V3106 -1	Équerre de moteur et attache à ressort	1
4	CV4022WV-04	Carte électronique Evolve PLUS (standard)	1
5	V3110	Engrenage, 12 x 36	3
6	V3109	Cache engrenage	1
7	V3002CC	Ensemble entraînement, CC	-
Non illustré	V3526	Transformateur, 110V-15V, CC	1
	V3186EU-06	Transformateur, 110V-15V, CC	
	V3684-WR-GLD	Housse contre les intempéries en option	1

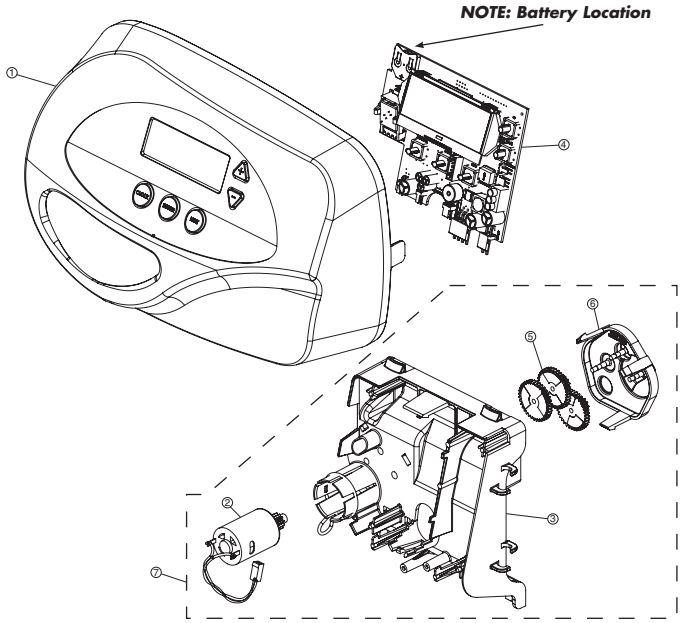

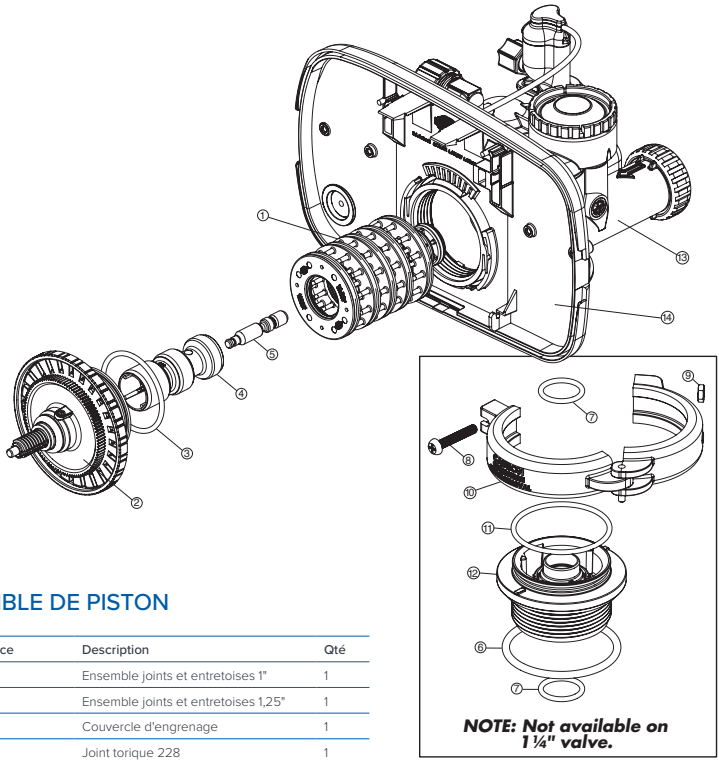

8.2 ENSEMBLE DE PISTON

N°	Référence	Description	Qté
1	V3005	Ensemble joints et entretoises 1"	1
	V3430	Ensemble joints et entretoises 1,25"	1
2	V3004	Couvercle d'engrenage	1
3	V3135	Joint torique 228	1
4	V3011	Piston à co-courant 1"	1
	V3011- 01	Piston à contre-courant 1"	1
	V3407	Piston à co-courant 1,25"	1
5	V3174	Piston de régénération	1
6	V3180	Joint torique 337	1
7	V3105	Joint torique 215	1
	V3358	Joint torique 219, distributeur 1,25"	1
8	CV3556	Vis, 1/4-20x1-1/2 18-8SS	1
9	CCI-00318337	Écrou, 1/4-20 HEX 18-8SS	1
10	CV3016	Collier QC2 (avec vis et écrou)	1
11	V3452	Joint torique 230	1
12	CV3015	Adaptateur pour réservoir WS1 QC2 (joints toriques inclus)	1
13	CV3001-04	Corps de vanne à co-courant 1"	1
	CV3020	Corps de vanne à co-courant 1,25"	1
14	CV3368	Plaque arrière	1

8.3 ENSEMBLE DE BY-PASS

N°	Référence	Description	Qté
1	V3151	Écrou Quick Connect 1"	2
2	V3150	Anneau fendu	2
3	V3105	Joint torique 215	2
4	V3145	Rotor de la vanne by-pass 1"	2
5	V3146	Bouchon de la vanne by-pass	2
6	V3147	Manette de la vanne by-pass	2
7	V3148	Support de joint du rotor de la vanne by-pass	2
8	V3152	Joint torique 135	2
9	V3155	Joint torique 112	2
10	V3156	Joint torique 214	2

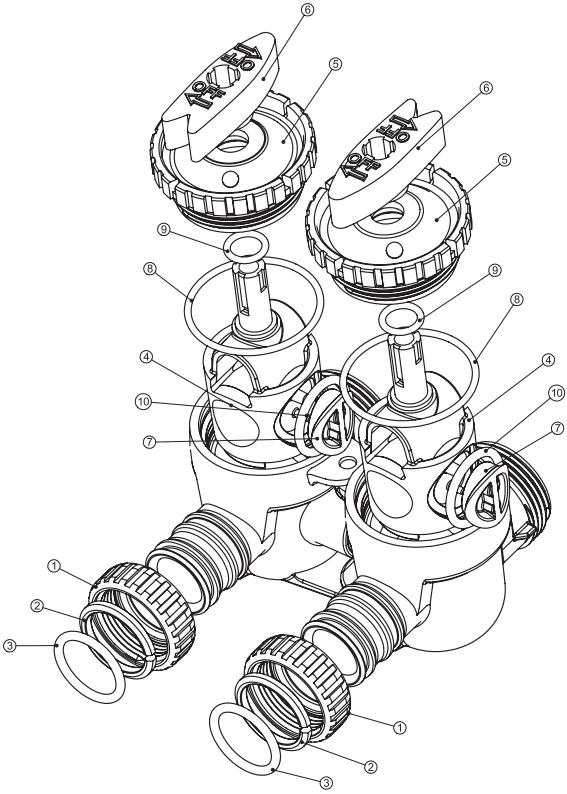

8.4 ENSEMBLE D'INJECTEUR

N°	Référence	Description	Qté
1	V3176	Couvercle de l'injecteur	1
2	V3152	Joint torique 135	1
3	V3177-01	Crépine de l'injecteur	1
4	V3010-1Z	Bouchon d'injecteur	1
5	V3010-1B	B Injecteur, MARRON	1
	V3010-1C	C Injecteur, VIOLET	
	V3010-1D	D Injecteur, ROUGE	
	V3010-1E	E Injecteur, BLANC	
	V3010-1F	F Injecteur, BLEU	
	V3010-1G	G Injecteur, JAUNE	
	V3010-1H	H Injecteur, VERT	
	V3010-1I	I Injecteur, ORANGE	
	V3010-1J	J Injecteur, BLEU CLAIR	
	V3010-1K	K Injecteur, VERT CLAIR	
Non illustré	V3170	Joint torique 011, inférieur	*
Non illustré	V3171	Joint torique 013, supérieur	*

*Le bouchon d'injecteur et l'injecteur sont tous deux munis d'un joint torique inférieur et supérieur.

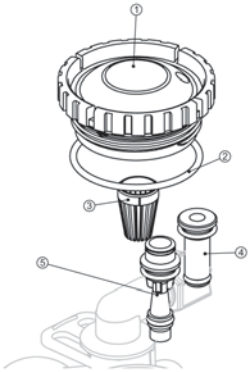

8.5 ENSEMBLE CLAPET ANTI-RETOUR D'AIR

N°	Référence	Description	Qté
1	CH4642-WR-A	Ensemble clapet anti-retour d'air	1

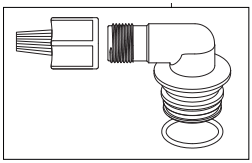

8.6 CONDUITE DE MISE À L'ÉGOUT 3/4”

N°	Référence	Description	Qté
1	H4615	Clip de maintien de coude	1
2	PKP10TS8-BULK	Insert en option, tuyau 5/8”	1
3	V3192	Écrou en option, coude de mise à l'égout 3/4”	1
4	V3158-02	Raccord NPT pour coude de mise à l'égout 3/4” avec joint torique	1
5	V3163	Joint torique 019	1
6	V3159-01	Ensemble support DLFC	1
7	V3162-007	DLFC 0,7 pour coude 3/4”	1
	V3162-010	DLFC 1,0 pour coude 3/4”	
	V3162-013	DLFC 1,3 pour coude 3/4”	
	V3162-017	DLFC 1,7 pour coude 3/4”	
	V3162-022	DLFC 2,2 pour coude 3/4”	
	V3162-027	DLFC 2,7 pour coude 3/4”	
	V3162-032	DLFC 3,2 pour coude 3/4”	
	V3162-042	DLFC 4,2 pour coude 3/4”	
	V3162-053	DLFC 5,3 pour coude 3/4”	
	V3162-065	DLFC 6,5 pour coude 3/4”	
	V3162-075	DLFC 7,5 pour coude 3/4”	
	V3162-090	DLFC 9,0 pour coude 3/4”	
	V3162-100	DLFC 10,0 pour coude 3/4”	
8	V3331	Ensemble coude de mise à l'égout et support	

Les éléments 2 et 3, l'écrou et l'insert sont utilisés uniquement avec un tube en polyéthylène de 1/2” de diamètre intérieur et de 5/8” de diamètre extérieur. Pour les tubes dans un autre matériau, utilisez un raccord 3/4” NPT.

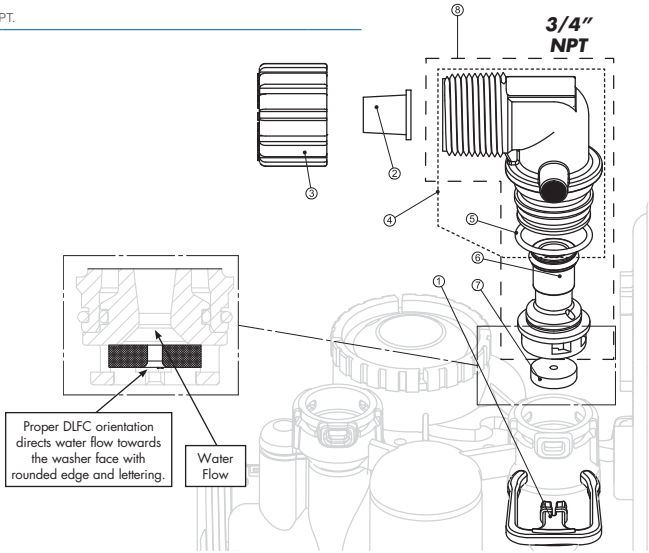

Join our mission.
Make water count.

8.7 COMPTEUR D'EAU ET BOUCHON DU COMPTEUR

N°	Référence	Description	Qté
1	V3151	Écrou Quick Connect 1"	1
2	V3003	Ensemble compteur (inclut les éléments 3 et 4)	1
3	V3118-01	Ensemble turbine	1
4	V3105	Joint torique 215	1
5	V3003-01	Ensemble bouchon du compteur	1
6	V3013	Mitigeur en option	1

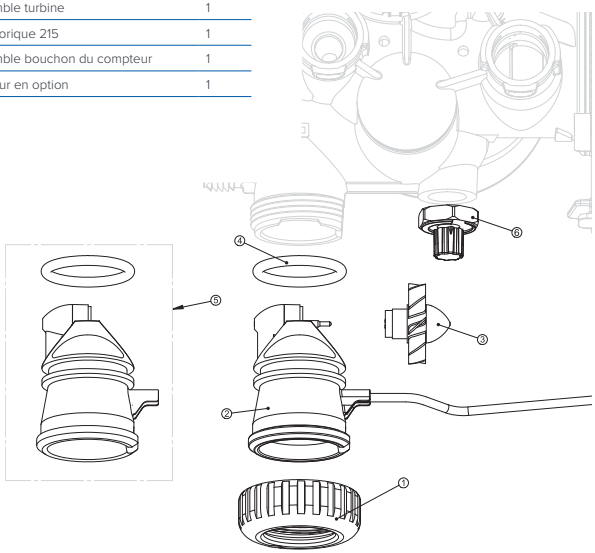

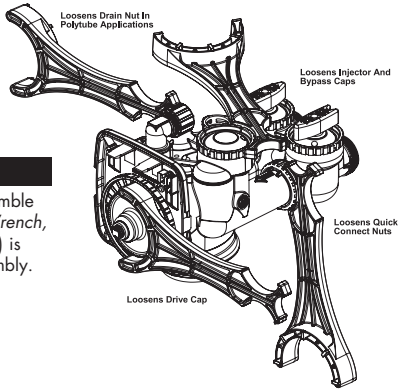

SERVICE WRENCH - CV3193-02

Although no tools are necessary to assemble or disassemble the valve, the *Service Wrench,* (shown in various positions on the valve) is available to aid in assembly or disassembly.

9. RACCORDS D'INSTALLATION

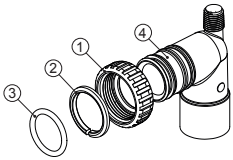

N° de commande : V3007-01
Description : Raccord 3/4" et 1" WS1 PVC Solvant 90°

N°	Référence	Description	Qté
1	V3151	ÉCROU 1" QUICK CONNECT WS1	2
2	V3150	ANNEAU FENDU WS1	2
3	V3105	JOINT TORIQUE 215	2
4	V3189	RACCORD ¾ ET SOLVANT PVC 90 WS1	2

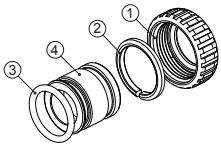

N° de commande : V3007-03LF
Description : LF en laiton sans plomb raccord 3/4" WS1

N°	Référence	Description	Qté
1	V3151	ÉCROU 1" QUICK CONNECT WS1	2
2	V3150	ANNEAU FENDU WS1	2
3	V3105	JOINT TORIQUE 215	2
4	V3188-01LF	LF EN LAITON SANS PLOMB RACCORD ¾ WS1	2

Ne pas installer en Californie.

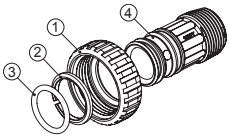

N° de commande : V3007-06
Description : Ensemble BSPT Mâle PVC raccord 1" WS1

N°	Référence	Description	Qté
1	V3151	ÉCROU 1" QUICK CONNECT WS1	2
2	V3150	ANNEAU FENDU WS1	2
3	V3105	JOINT TORIQUE 215	2
4	V3316	BSPT MÂLE PVC RACCORD 1" WS1	2

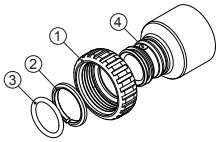

N° de commande : V3007-07
Description : Ensemble raccord 1-1/4" et solvant PVC 1-1/2" WS1

N°	Référence	Description	Qté
1	V3151	ÉCROU 1" QUICK CONNECT WS1	2
2	V3150	ANNEAU FENDU WS1	2
3	V3105	JOINT TORIQUE 215	2
4	V3352	RACCORD 1-1/4" ET SOLVANT PVC 1-1/2" WS1	2

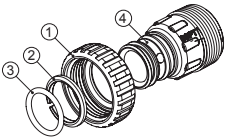

N° de commande V3007-08
Description : Ensemble BSPT Mâle PVC raccord 1-1/4" WS1

N°	Référence	Description	Qté
1	V3151	ÉCROU 1" QUICK CONNECT WS1	2
2	V3150	ANNEAU FENDU WS1	2
3	V3105	JOINT TORIQUE 215	2
4	V3361	BSPT MÂLE PVC RACCORD 1-1/4" WS1	2
4	CV3164	Raccord	2

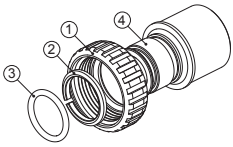

N° de commande : V3007-09LF
Description : Ensemble raccord 1-1/4" et LF en laiton sans plomb 1-1/2" WS1

N°	Référence	Description	Qté
1	V3151	ÉCROU 1" QUICK CONNECT WS1	2
2	V3150	ANNEAU FENDU WS1	2
3	V3105	JOINT TORIQUE 215	2
4	V3375-LF	RACCORD 1-1/4" & 1-1/2" ET LF EN LAITON SANS PLOMB	2
4	CV3317	Raccord	2

Join our mission.
Make water count.

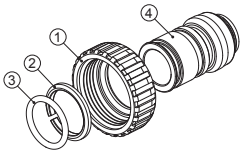

N° de commande V3007-12LF
Description : LF Sharkbite en laiton raccord 3/4" WS1

N°	Référence	Description	Qté
1	V3151	ÉCROU 1" QUICK CONNECT WS1	2
2	V3150	ANNEAU FENDU WS1	2
3	V3105	JOINT TORIQUE 215	2
4	V3628-LF	LF SHARKBITE EN LAITON RACCORD FTG 3/4" WS1	2

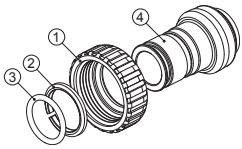

N° de commande V3007-13LF
Description : LF Sharkbite en laiton raccord 1" WS1

N°	Référence	Description	Qté
1	V3151	ÉCROU 1" QUICK CONNECT WS1	2
2	V3150	ANNEAU FENDU WS1	2
3	V3105	JOINT TORIQUE 215	2
4	V3629-LF	LF SHARKBITE EN LAITON RACCORD FTG 1" WS1	2

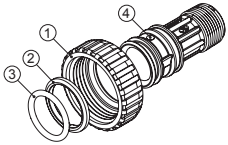

N° de commande V3007-14
Description : Ensemble BSPT Mâle PVC raccord 3/4" WS1

N°	Référence	Description	Qté
1	V3151	ÉCROU 1" QUICK CONNECT WS1	2
2	V3150	ANNEAU FENDU WS1	2
3	V3105	JOINT TORIQUE 215	2
4	V3594	BSPT Mâle PVC RACCORD 3/4" WS1	2

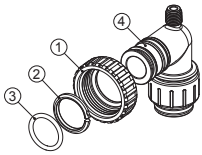

N° de commande V3007-15
Description : RACCORD JG-QC 90 3/4 WS1

N°	Référence	Description	Qté
	V3151	ÉCROU 1 QC WS1	2
2	V3150	ANNEAU FENDU WS1	2
3	V3105	JOINT TORIQUE 215	2
4	V3790	COUDE 3/4 QC avec STEM WS1	2

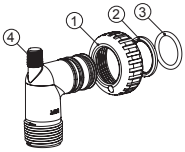

N° de commande V3007-16
Description : Ensemble coude BSPT Mâle raccord 1" WS1

N°	Référence	Description	Qté
1	V3151	ÉCROU 1" QUICK CONNECT WS1	2
2	V3150	ANNEAU FENDU WS1	2
3	V3105	JOINT TORIQUE 215	2
4	V3797	COUDE BSPT MÂLE FTG 1" WS1	2

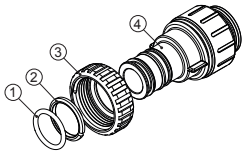

N° de commande V3007-17
Description : RACCORD JG-QC 90 1" WS1

N°	Référence	Description	Qté
1	V3105	JOINT TORIQUE 215	2
2	V3150	ANNEAU FENDU WS1	2
3	V3151	ÉCROU 1 QC WS1	2
4	V4045	RACCORD QC 1" WS1	2

10. SÉRIE EVOLVE

10.1 FILTRE À AIR EVOLVE BIRM

Description

Les filtres à air Birm sont extrêmement efficaces pour éliminer le fer, communément associé aux eau de puits problématiques. Leurs designs innovants utilisent une technologie unique de filtrage par injection d'air pour oxyder le fer en précipités faciles à filtrer et à éliminer. Les unités Evolve Air sont sans danger pour l'environnement, car contrairement aux autres systèmes, ils n'utilisent aucun produit chimique toxique. Le résultat est tout simplement une eau du robinet rafraîchissante et délicieuse à chaque fois.

Caractéristiques

- Élimine le fer
- Élimine la coloration rouge
- Réduit la turbidité

Evolve AIR 1"

Référence	Config	Élément	Débit			Perf. BW
			0,5 - 2 ppm Fe - 12 m/h	2,5 - 3 ppm Fe - 10 m/h	3,5 - 4 ppm Fe - 8 m/h	25 m/h
5321017286	SUK000344	Evolve 1" - Filtre à air Birm 30	0,6 m^3/h	0,5 m^3/h	0,4 m^3/h	1,3 m^3/h
5321017287	SUK000345	Evolve 1" - Filtre à air Birm 60	1,0 m^3/h	0,9 m^3/h	0,7 m^3/h	2,1 m^3/h
5321017288	SUK000346	Evolve 1" - Filtre à air Birm 80	1,3 m^3/h	1,1 m^3/h	0,9 m^3/h	2,7 m^3/h
5321017289	SUK000347	Evolve 1" - Filtre à air Birm 100	1,5 m^3/h	1,3 m^3/h	1,0 m^3/h	3,1 m^3/h

Evolve AIR 1,25”

Référence	Config	Élément	Débit			Perf. BW
			0,5 - 2 ppm Fe - 12 m/h	2,5 - 3 ppm Fe - 10 m/h	3,5 - 4 ppm Fe - 8 m/h	25 m/h
5321017290	SUK000348	Evolve 1,25" - Filtre à air Birm 30	0,6 m^3/h	0,5 m^3/h	0,4 m^3/h	1,3 m^3/h
5321017291	SUK000349	Evolve 1,25" - Filtre à air Birm 60	1,0 m^3/h	0,9 m^3/h	0,7 m^3/h	2,1 m^3/h
5321017292	SUK000350	Evolve 1,25" - Filtre à air Birm 80	1,3 m^3/h	1,1 m^3/h	0,9 m^3/h	2,7 m^3/h
5321017293	SUK000351	Evolve 1,25" - Filtre à air Birm 100	1,5 m^3/h	1,3 m^3/h	1,0 m^3/h	3,1 m^3/h
5321017294	SUK000352	Evolve 1,25" - Filtre à air Birm 150	2,1 m^3/h	1,7 m^3/h	1,4 m^3/h	4,3 m^3/h

Evolve AIR 1,5”

Référence	Config	Élément	Débit			Perf. BW
			0,5 - 2 ppm Fe - 12 m/h	2,5 - 3 ppm Fe - 10 m/h	3,5 - 4 ppm Fe - 8 m/h	25 m/h
5321017295	SUK000715	Evolve 1,5" - Filtre à air Birm 100	1,5 m^3/h	1,3 m^3/h	1,0 m^3/h	3,1 m^3/h
5321017296		Evolve 1,5" - Filtre à air Birm 150	2,1 m^3/h	1,7 m^3/h	1,4 m^3/h	4,3 m^3/h
5321017297	SUK000511	Evolve 1,5" - Filtre à air Birm 200	2,8 m^3/h	2,4 m^3/h	1,9 m^3/h	5,9 m^3/h
5321017298	SUK000453	Evolve 1,5" - Filtre à air Birm 250	3,5 m^3/h	2,9 m^3/h	2,3 m^3/h	7,3 m^3/h

Pour les unités à partir de 1,5", le clapet anti-retour de l'entrée n'est pas inclus.

Evolve AIR 2,0”

Référence	Config	Élément	Débit			Perf. BW
			0,5 - 2 ppm Fe - 12 m/h	2,5 - 3 ppm Fe - 10 m/h	3,5 - 4 ppm Fe - 8 m/h	25 m/h
5321017299		Evolve 2,0" - Filtre à air Birm 200	2,8 m^3/h	2,4 m^3/h	1,9 m^3/h	5,9 m^3/h
5321017300		Evolve 2,0" - Filtre à air Birm 250	3,5 m^3/h	2,9 m^3/h	2,3 m^3/h	7,3 m^3/h
5321017301	SUK000405	Evolve 2,0" - Filtre à air Birm 400	5,6 m^3/h	4,7 m^3/h	3,7 m^3/h	11,9 m^3/h

Pour les unités à partir de 1,5", le clapet anti-retour de l'entrée n'est pas inclus.

10.2 FILTRE À AIR EVOLVE CENTAUR

Description

Les filtres à air à soufre sont extrêmement efficaces pour éliminer le sulfure d'hydrogène, communément associé aux eau de puits problématiques. Leurs designs innovants utilisent une technologie unique de filtrage par injection d'air pour oxyder le soufre en précipités faciles à filtrer et à éliminer. Les unités Evolve Air sont sans danger pour l'environnement, car contrairement aux autres systèmes, ils n'utilisent aucun produit chimique toxique. Le résultat est tout simplement une eau du robinet rafraîchissante et délicieuse à chaque fois.

Caractéristiques

- Élimine le soufre
- Élimine l'odeur « d'œuf pourri ».
- Réduit la turbidité

Evolve AIR 1"

Référence	Config	Élément	Débit			Perf. BW
			0,5 - 2 ppm Fe - 12 m/h	2,5 - 3 ppm Fe - 10 m/h	3,5 - 4 ppm Fe - 8 m/h	25 m/h
5321020001	SUK000353	Evolve 1" - Filtre à air Centaur 30	0,6 m^3/h	0,5 m^3/h	0,4 m^3/h	1,3 m^3/h
5321020002	SUK000354	Evolve 1" - Filtre à air Centaur 60	1,0 m^3/h	0,9 m^3/h	0,7 m^3/h	2,1 m^3/h
5321020003	SUK000355	Evolve 1" - Filtre à air Centaur 80	1,3 m^3/h	1,1 m^3/h	0,9 m^3/h	2,7 m^3/h
5321020004	SUK000356	Evolve 1" - Filtre à air Centaur 100	1,5 m^3/h	1,3 m^3/h	1,0 m^3/h	3,1 m^3/h

Evolve AIR 1,25”

Référence	Config	Élément	Débit			Perf. BW
			0,5 - 2 ppm Fe - 12 m/h	2,5 - 3 ppm Fe - 10 m/h	3,5 - 4 ppm Fe - 8 m/h	25 m/h
5321020005	SUK000357	Evolve 1,25" - Filtre à air Centaur 30	0,5 m^3/h	0,5 m^3/h	0,4 m^3/h	1,3
5321020006	SUK000358	Evolve 1,25" - Filtre à air Centaur 60	1,0 m^3/h	0,9 m^3/h	0,7 m^3/h	2,1 m^3/h
5321020007	SUK000359	Evolve 1,25" - Filtre à air Centaur 80	1,3 m^3/h	1,1 m^3/h	0,9 m^3/h	2,7 m^3/h
5321020008	SUK000360	Evolve 1,25" - Filtre à air Centaur 100	1,5 m^3/h	1,3 m^3/h	1,0 m^3/h	3,1 m^3/h
5321020009	SUK000361	Evolve 1,25" - Filtre à air Centaur 150	2,1 m^3/h	1,7 m^3/h	1,4 m^3/h	4,3 m^3/h

Evolve AIR 1,5”

Référence	Config	Élément	Débit			Perf. BW
			0,5 - 2 ppm Fe - 12 m/h	2,5 - 3 ppm Fe - 10 m/h	3,5 - 4 ppm Fe - 8 m/h	25 m/h
5321020010		Evolve 1,5" - Filtre à air Centaur 100	1,5 m^3/h	1,3 m^3/h	1,0 m^3/h	3,1 m^3/h
5321020011		Evolve 1,5" - Filtre à air Centaur 150	2,1 m^3/h	1,7 m^3/h	1,4 m^3/h	4,3 m^3/h
5321020012		Evolve 1,5" - Filtre à air Centaur 200	2,8 m^3/h	2,4 m^3/h	1,9 m^3/h	5,9 m^3/h
5321020013		Evolve 1,5" - Filtre à air Centaur 250	3,5 m^3/h	2,9 m^3/h	2,3 m^3/h	7,3 m^3/h

Pour les unités à partir de 1,5", le clapet anti-retour de l'entrée n'est pas inclus.

Evolve AIR 2,0”

Référence	Config	Élément	Débit			Perf. BW
			0,5 - 2 ppm Fe - 12 m/h	2,5 - 3 ppm Fe - 10 m/h	3,5 - 4 ppm Fe - 8 m/h	25 m/h
5321020014		Evolve 2,0" - Filtre à air Centaur 200	2,8 m^3/h	2,4 m^3/h	1,9 m^3/h	4,3 m^3/h
5321020015		Evolve 2,0" - Filtre à air Centaur 250	3,5 m^3/h	2,9 m^3/h	2,3 m^3/h	5,9 m^3/h
5321020016	SUK000713	Evolve 2,0" - Filtre à air Centaur 400	5,6 m^3/h	4,7 m^3/h	3,7 m^3/h	11,9 m^3/h

Pour les unités à partir de 1,5", le clapet anti-retour de l'entrée n'est pas inclus.

10.3 FILTRE À AIR EVOLVE HYDROX

Description

Les filtres à air Hydrox sont extrêmement efficaces pour éliminer le fer, le sulfure d'hydrogène et le manganèse. Leurs designs innovants utilisent une technologie unique de filtrage par injection d'air pour oxyder le soufre en précipités faciles à filtrer et à éliminer. Les unités Evolve Air sont sans danger pour l'environnement, car contrairement aux autres systèmes, ils n'utilisent aucun produit chimique toxique. Le résultat est tout simplement une eau du robinet rafraîchissante et délicieuse à chaque fois.

Caractéristiques

- Performances supérieures
- Petits réservoirs
- Conserve l'eau

Evolve AIR 1"

Référence	Config	Nom	Débit			Perf. BW min.
			0,5 - 2,0 ppm Fe - 24 m/h	2,1 - 3,0 ppm Fe - 20 m/h	3,1 - 4 ppm Fe - 16 m/h	
5321030001	SUK000680	Evolve 1" - Filtre à air Hydrox 30	1,3 m^3/h	1,1 m^3/h	0,8 m^3/h	1,9 m^3/h
5321030002	SUK000681	Evolve 1" - Filtre à air Hydrox 60	2,1 m^3/h	1,7 m^3/h	1,4 m^3/h	3 m^3/h
5321030003	SUK000682	Evolve 1" - Filtre à air Hydrox 80	2,6 m^3/h	2,1 m^3/h	1,7 m^3/h	3,8 m^3/h

Evolve AIR 1,25”

Référence	Config	Nom	Débit			Perf. BW min.
			0,5 - 2,0 ppm Fe - 24 m/h	2,1 - 3,0 ppm Fe - 20 m/h	3,1 - 4 ppm Fe - 16 m/h	
5321030004	SUK000683	Evolve 1,25" - Filtre à air Hydrox 30	1,3 m^3/h	1,1 m^3/h	0,8 m^3/h	1,9 m^3/h
5321030005	SUK000684	Evolve 1,25" - Filtre à air Hydrox 60	2,1 m^3/h	1,7 m^3/h	1,4 m^3/h	3 m^3/h
5321030006	SUK000685	Evolve 1,25" - Filtre à air Hydrox 80	2,6 m^3/h	2,1 m^3/h	1,7 m^3/h	3,8 m^3/h
5321030007	SUK000686	Evolve 1,25" - Filtre à air Hydrox 100	3 m^3/h	2,5 m^3/h	2 m^3/h	4,4 m^3/h

Evolve AIR 1,5”

Référence	Config	Nom	Débit			Perf. BW min.
			0,5 - 2,0 ppm Fe - 24 m/h	2,1 - 3,0 ppm Fe - 20 m/h	3,1 - 4 ppm Fe - 16 m/h	
5321030008	SUK000687	Evolve 1,5" - Filtre à air Hydrox 100	3 m^3/h	2,5 m^3/h	2 m^3/h	4,4 m^3/h
5321030009	SUK000679	Evolve 1,5" - Filtre à air Hydrox 150	4,2 m^3/h	3,5 m^3/h	2,4 m^3/h	6,1 m^3/h
5321030010	SUK000688	Evolve 1,5" - Filtre à air Hydrox 200	5,7 m^3/h	4,7 m^3/h	3,8 m^3/h	8,3 m^3/h

Pour les unités à partir de 1,5", le clapet anti-retour de l'entrée n'est pas inclus

Evolve AIR 2”

Référence	Config	Nom	Débit			Perf. BW min.
			0,5 - 2,0 ppm Fe - 24 m/h	2,1 - 3,0 ppm Fe - 20 m/h	3,1 - 4 ppm Fe - 16 m/h	
5321030011	SUK000689	Evolve 2" - Filtre à air Hydrox 200	5,7 m^3/h	4,7 m^3/h	3,8 m^3/h	8,3 m^3/h
5321030012	SUK000690	Evolve 2" - Filtre à air Hydrox 250	7,0 m^3/h	5,8 m^3/h	4,7 m^3/h	10,2 m^3/h

Pour les unités à partir de 1,5", le clapet anti-retour de l'entrée n'est pas inclus

11. CERTIFICATION

CE

DECLARATION OF CONFORMITY
DECLARATION DE CONFORMITE
OVEREENKOMSTIGHEIDSVERKLARING
DECLARACION DE CONFORMIDAD
DICHIARAZIONE DI CONFORMITÀ
KONFORMITÄTSERKLÄRUNG

Suko nv,
manufacturer of the following unit, specified in the Technical Sheets,
fabricant de l'appareil suivant, indiqué dans les fiches techniques ,
fabrikant van de volgende eenheid, gespecificeerd in de technische fiches ,
fabricante de la unidad siguiente, especificada en las fichas técnicas ,
produttore delle seguenti unità, specificato nelle schede tecniche ,
Hersteller der folgenden Einheit, in den technischen Datenblättern angegeben,

Evolve Series Air filters

declares that this unit complies with the requirements of the directives :
déclare que cet appareil est conforme aux exigences des directives :
verklaart dat dit apparaat voldoet aan de vereisten van de richtlijnen :
declara que esta unidad cumple con los requisitos de las directivas :
dichiara che questo apparecchio è conforme ai requisiti delle direttive :
erklärt, dass dieses Gerät den Anforderungen der Richtlinien :

- ☐ 2014/30/UE Electromagnetic Compatibility
- ☐ 2014/35/UE Low Voltage Directive
- ☐ 2006/42/EC Machinery Directive
- ☐ 2011/65/EC Rohs directive

- ☐ 2014/68/EU Pressure Equipment Directive
- ☐ 2012/19/EU WEEE - Directive

Keerbergen, 23 October 2018

Peter Clinckemalie
General Manager

12. GUIDE DE RÉFÉRENCE RAPIDE

12.1 FONCTIONNEMENT GÉNÉRAL

Quand le système est en fonctionnement normal, l'un des six écrans disponibles s'affiche :

1. heure/l/min
2. débit
3. mode vacances
4. capacité restante
5. nombre de jours avant régénération
6. nom et numéro de téléphone du revendeur

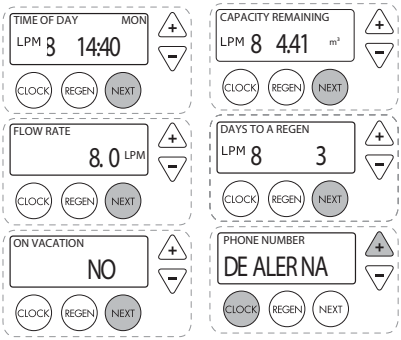

Appuyez sur **NEXT** pour basculer d'un écran à l'autre.

12.2 POUR RÉGLER L'HEURE DU JOUR

En cas de panne de courant prolongée, l'heure clignote pour indiquer qu'elle doit être réglée. Toutes les autres informations sont stockées dans la mémoire, peu importe la durée de la panne de courant.

1. Appuyez sur le bouton **SET CLOCK**.
2. Réglez les heures à l'aide des boutons **+** et **—**
3. Appuyez sur **NEXT**
4. Réglez les minutes à l'aide des boutons **+** et **—**
5. Appuyez sur **NEXT**
6. Réglez la date à l'aide des boutons **+** et **—**
7. Appuyez sur **NEXT** pour terminer l'opération et retourner en fonctionnement normal

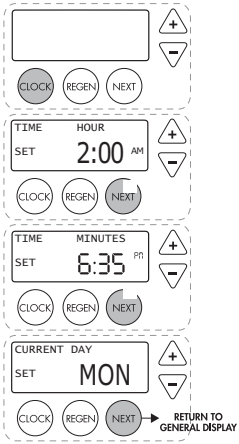

12.3 RÉGÉNÉRATION MANUELLE

REMARQUE : Si le bac à sel ne contient pas de sel, remplissez-le et attendez au moins 90 minutes avant la régénération. Si vous devez lancer une régénération manuelle, soit immédiatement, soit la même nuit à l'heure préprogrammée pour la régénération, suivez les étapes suivantes.

Pour une régénération immédiate :

Appuyez sur le bouton **REGEN** jusqu'à ce que le moteur de la vanne démarre (généralement 3 secondes).

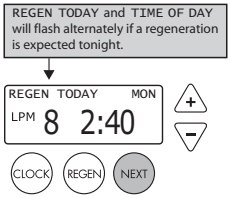

Pour une régénération le soir même :

Appuyez sur le bouton **REGEN** (l'indication « REGEN TODAY » clignote).

12.4 ERREUR

Si l'écran alterne entre « Error » et un code d'erreur (un numéro), appelez un technicien de maintenance et indiquez-lui le code d'erreur.

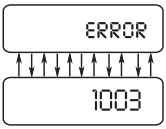

12.5 FONCTIONNEMENT DE LA VANNE DE BYPASS

Pour couper l'eau du système, positionnez les poignées comme indiqué sur le schéma de

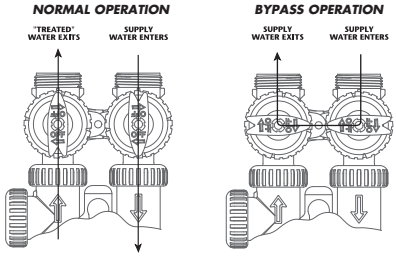

fonctionnement de la vanne by-pass ci-dessous. Si votre vanne ne ressemble pas à celle du schéma ci-dessous, contactez le technicien de service pour savoir comment couper l'eau.

12.6 RÉGLEZ LA DURETÉ, LE NOMBRE DE JOURS ENTRE LES RÉGÉNÉRATIONS, LA DURÉE DE RÉGÉNÉRATION ET L'AVERTISSEUR SONORE

Pour effectuer la configuration initiale ou procéder à des réglages, procédez comme suit

1. Appuyez simultanément sur les boutons **NEXT** et **+**.
2. Réglez la dureté à l'aide des boutons **+** et **—**
3. Appuyez sur **NEXT**
4. Réglez le nombre de jours entre les régénérations à l'aide des boutons **+** et **—**.
5. Appuyez sur **NEXT**
6. Réglez la durée en heures de la régénération à l'aide des boutons **+** et **—**.

7. Appuyez sur **NEXT**
8. Réglez la durée en minutes de la régénération à l'aide des boutons + et —.
9. Appuyez sur**NEXT**
10. Activez l'alarme de temps à l'aide des boutons + et —La valeur par défaut est OFF.
11. Appuyez deux fois sur **NEXT**.
12. Activez l'alarme de volume à l'aide des boutons + et —La valeur par défaut est OFF.
13. Appuyez deux fois sur **NEXT**.
14. Activez ou désactivez l'avertisseur sonore à l'aide des boutons + et —.
15. Appuyez sur **NEXT**
16. Réglez l'heure de début de l'avertisseur sonore à l'aide des boutons + et —.
17. Appuyez sur**NEXT**
18. Réglez l'heure de fin de l'avertisseur sonore à l'aide des boutons + et —.
19. Appuyez sur**NEXT**
20. Activez ou désactivez le rétroéclairage de l'écran à l'aide des boutons + et — La valeur par défaut est OFF
21. Appuyez sur **NEXT** pour terminer l'opération et retourner en fonctionnement normal

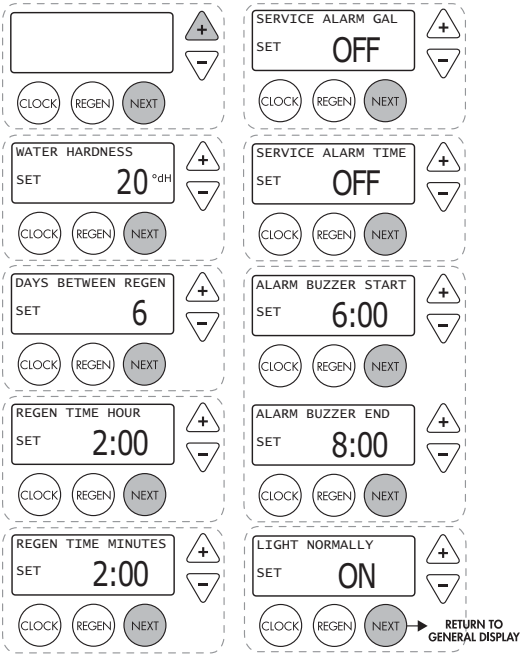

Filtre à air Evolve