Evolve Air Filter

Evolve Air Filter

BEDIENINGSHANDLEIDING

ANDERE TALEN BESCHIKBAAR

EN/ Scan the QR code above to consult the Dutch manual.

FR/ Scannez le code QR ci-dessus pour consulter la notice en Français.

DE/ Scannen Sie den obigen QR-Code ein, um das Handbuch in deutscher Sprache zu konsultieren.

INHOUDSOPGAVE

1. PRE-INSTALLATIE-INSTRUCTIES VOOR DEALERS 4
2. BYPASSKLEP 6
4. PROGRAMMEERPROCEDURES 14
5. INSTRUCTIES VOOR INBEDRIJFSTELLING 18
6. BEDIENINGSSCHERMEN EN -INSTRUCTIES 21
7. PROBLEEMOPLOSSINGSGIDS 26
8. VERVANGINGSONDERDELEN 34
9. MONTAGE- EN AANSLUITHULPSTUKKEN 40
10. EVOLVE SERIE 42
11. CERTIFICERING 48
12. SNELSTARTGIDS 49

1. PRE-INSTALLATIE-INSTRUCTIES VOOR DEALERS

De cyclusvolgorde en cyclusduur van het waterbehandelingsapparaat zijn vooraf ingesteld door de fabrikant.

De **dealer** moet deze pagina lezen en de installateur voorafgaand aan de montage instrueren over de instellingen van de waterhardheid, het aantal te overbruggen regeneratiedagen, de regeneratietijd, het servicealarm en het alarmsignaal van de zoemer.

De **installateur** moet het volgende doen:

- Installateurstellingen programmeren... Aantal te overbruggen regeneratiedagen ("Day Override", standaard ingesteld op 3 dagen), regeneratietijd (standaard ingesteld op 2.00 uur – zie bedieningsschermen en -instructies voor meer informatie), servicealarmen (standaard ingesteld op "OFF") en het alarmsignaal van de zoemer (standaard ingesteld op starttijd 6.00 uur en stoptijd 22.00 uur)
- De gewone bedieningsschermen raadplegen
- De huidige tijd instellen
- Informatie over stroomuitval en foutschermen lezen

De gebruiker-eigenaar moet de informatie over de bypassklep, bedieningsschermen en het onderhoud lezen.

In gewone bedrijfsmodus wordt op het gewone gebruikersscherm de huidige tijd en het debiet (in liter per minuut) weergegeven.

De schermen voor debiet, vakantiemodus, resterende capaciteit en dagen tot regeneratie zijn facultatief en worden doorgaans niet gebruikt. (De vakantiemodus wordt alleen gebruikt wanneer langdurig geen water wordt verbruikt. Indien ingeschakeld, wordt bij een verbruik van 50 liter water de komende nacht automatisch een regeneratie uitgevoerd, waarna het apparaat in gewone bedrijfsmodus schakelt.) Druk op **NEXT** om deze schermen te openen en te doorbladeren. Als u tijdens het doorlopen van een programmeercyclus gedurende 5 minuten geen toets indrukt, wordt het gewone gebruikersscherm opnieuw weergegeven. Wijzigingen die u vóór de time-outperiode van 5 minuten hebt aangebracht, worden toegepast. Druk op **SET CLOCK** om elk scherm met programmeer-, installateurinstellingen enz. direct te sluiten. Alle wijzigingen die u vóór

het sluiten hebt aangebracht, worden toegepast.

U kunt naar wens twee keer regenereren binnen 24 uur en vervolgens terugkeren naar het vooraf ingestelde programma. Ga als volgt te werk om een dubbele regeneratie uit te voeren:

1. Druk eenmaal op de toets **REGEN**. Op het scherm knippert de melding "REGEN TODAY" (vandaag regenereren).
2. Houd de toets **REGEN** drie seconden ingedrukt tot het apparaat begint te regenereren.

Na voltooiing van de directe regeneratie wordt op de vooraf ingestelde regeneratietijd een tweede regeneratie uitgevoerd.

2. BYPASSKLEP

De bypassklep wordt doorgaans gebruikt om de stuurklep te isoleren van de waterdruk van het leidingsysteem om reparaties of onderhoud aan de stuurklep te kunnen uitvoeren. De 1” bypassklep met volle doorlaat heeft vier standen, waaronder een diagnosestand om een servicetechnicus in staat te stellen het systeem onder druk te testen terwijl via de bypassklep onbehandeld water aan gebruikers in het gebouw wordt afgeleverd. Zorg ervoor dat de bypassklep op de hoofdstuurklep is geïnstalleerd voor u het leidingwerk aanvat. U kunt ook een bypassklep in het leidingsysteem monteren. Het bypaskleplichaam en de schoepenwielen (rotoren) zijn gemaakt uit met glas gevuld Noryl®; de moeren en doppen bestaan uit met glas gevuld polypropyleen. Alle afdichtingen zijn van het zelfsmerende type uit EPDM om te vermijden dat de klep vastloopt wanneer deze langdurig buiten gebruik is. De ingebouwde O-ringen zijn eenvoudig te vervangen wanneer een servicebeurt nodig is.

De bypassklep bestaat uit twee verwisselbare plugkranen die onafhankelijk van elkaar worden bediend met rode pijlvormige hendels. De stromingsrichting is aangegeven op de hendels. Met de plugkranen kunt u de bypassklep in vier bedrijfsstanden zetten.

1. **Gewone bedrijfsstand:** de inlaat- en uitlaathendels staan in de stromingsrichting die wordt aangegeven door op de stuurklep gegraveerde pijlen. Het water stroomt door de stuurklep voor normaal gebruik als waterontharder of filter. In deze stand wordt het apparaat tijdens de regeneratiecyclus van regeneratiewater voorzien en wordt tegelijk onbehandeld water naar het verdeelsysteem toegevoerd **(zie fig. 1)**.

2. **Omleidingsstand ("bypass"):** de inlaat- en uitlaathendels wijzen naar het midden van de bypassklep. Het systeem wordt geïsoleerd van de waterdruk in het leidingsysteem. Er komt onbehandeld water uit de kranen in het gebouw **(zie fig. 2)**.

3. **Diagnosestand:** de inlaathendel wijst naar de stuurklep en de uitlaathendel naar het midden van de bypassklep. Er kan onbehandeld ingangswater naar het systeem en het gebouw stromen, maar er kan geen water van het systeem naar het gebouw stromen **(zie fig. 3).** Zo kan de servicetechnicus pekel aanzuigen

en andere tests uitvoeren zonder dat er getest water uit de kranen in het gebouw komt.

OPMERKING: denk erom het systeem door te spoelen alvorens de bypassklep in gewone bedrijfsstand terug te plaatsen.

4. **Gesloten stand:** de inlaathendel wijst naar het midden van de bypassklep en de uitlaathendel wijst weg van de stuurklep. De watertoevoer naar het gebouw is afgesloten. Als een kraan in het gebouw wordt opengedraaid, wordt de leidingdruk afgelaten om het waterbehandelingssysteem te ontluchten. Als er onderdruk in het leidingsysteem van het gebouw aanwezig is terwijl de waterontharder aan het regenereren is, kan er door de hevelwerking pekel naar het gebouw worden overgebracht. Als er water uit het apparaat kan worden afgetapt aan de uitlaatzijde, wil dit zeggen dat het systeem wordt omgeleid **(zie fig. 4)** (via een dwarsverbinding tussen leidingen in het gebouw).

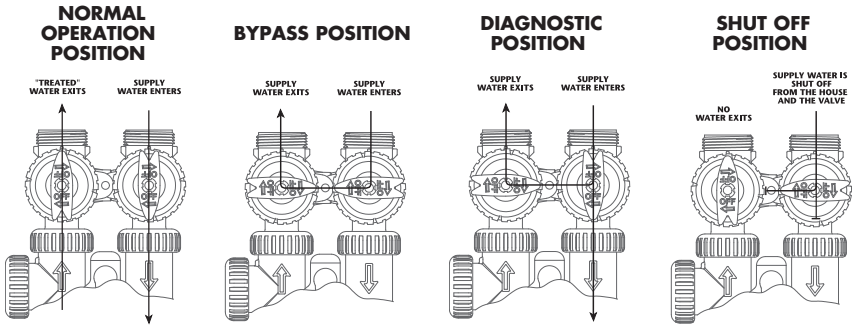

FIGURE 1 FIGURE 2 FIGURE 3 FIGURE 4

3. INSTALLATIE

3.1 ALGEMENE INSTALLATIE- EN SERVICEWAARSCHUWINGEN

De stuurklep, aansluitstukken en/of bypassklep zijn ontworpen om kleine uitlijningsfouten bij de leidingaanleg op te vangen. Er is een kleine speling om de leidingen aan te sluiten, maar het waterontharder is niet ontworpen om het gewicht van de leidingen te dragen.

Gebruik geen vaseline, olie of andere op koolwaterstof gebaseerde smeermiddelen of siliconenspuitvet. Siliconenvet mag worden gebruikt op de zwarte O-ringen, maar dat is niet noodzakelijk. Vermijd alle soorten smeermiddel, inclusief siliconen, op de rode of transparante dichtingen.

Breng geen loodgieterskit of andere afdichtings- of borgmiddelen aan op de schroefdraad. Gebruik Teflon® kleefband voor de BSPT-schroefdraad van de 1” in- en uitlaat en op de aansluitschroefdraad van de pekelleiding op de stuurklep en de afvoerleiding. Aangezien er O-ringafdichtingen aanwezig zijn, is het niet nodig Teflon® kleefband te gebruiken ter hoogte van moerverbindingen of doppen. De moeren en doppen zijn ontworpen om met de hand of met de speciale servicesleutel V3193-02 vast- en losgeschroefd te worden. Zo nodig kunt u een spantang gebruiken om de moeren of doppen vast en los te schroeven. Gebruik geen pijptang of pijpsleutel om de moeren en doppen vast te zetten. Steek geen schroevendraaier in de sleuf van de doppen en/of sla er niet met een hamer op.

3.2 LOKALE VEREISTEN

- Waterdruk: 2,0 tot 6,0 bar
- Watertemperatuur: 0,5 tot 37,7°C
- Stroomopname: 0,5 A

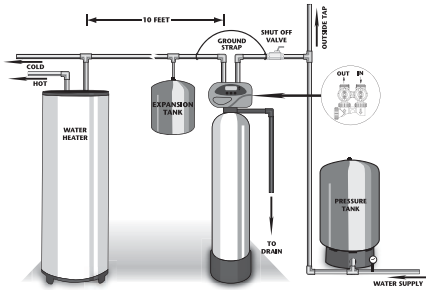

WELL WATER INSTALLATION

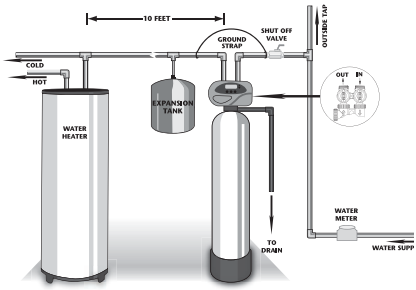

MUNICIPAL INSTALLATION

- De netadapter met plug-in transformator is alleen geschikt voor droge plaatsen.
- Plaats de tank op een stevige, horizontale ondergrond.

1. Houd de afstand tussen de afvoer en de waterontharder zo kort mogelijk.

2. Zorg dat er altijd ten minste 10 m leiding is tussen de uitlaat van de waterontharder en de inlaat van een waterverwarmer (boiler).

VOORZICHTIG: om het apparaat te beschermen tegen terugstromend heet water van een boiler, adviseert de fabrikant een expansievat te plaatsen aan de uitlaatzijde van het apparaat.

3. Monteer het apparaat en de aansluitingen (inclusief afvoer- en overloopleidingen) niet in ruimten waar de temperatuur kan dalen beneden 0,5°C.

4. Stel de tank niet bloot aan vacuüm/onderdruk, want dit kan een "implosie" veroorzaken met lekkage tot gevolg. Als er vacuüm/onderdruk kan ontstaan, moet u een vacuümonderbreker in de installatie aanbrengen.

5. Toe-/afvoerleidingen: zorg ervoor dat de bypassklep op de hoofdstuurklep is geïnstalleerd voor u het leidingwerk aanvat. Zorg ervoor dat buitenkraan en leidingen voor hard (onbehandeld) koud water op dit moment worden omgeleid. Installeer een inlaatafsluiter en -leiding aan de instroom van de bypassklep van het apparaat (achteraan rechts als u naar het apparaat kijkt). Er is een ruime keuze aan montage- en aansluithulpstukken. De volledige lijst is te vinden in het punt "Montage- en aansluithulpstukken" op pagina 40-41. Verbind de fitting bij het installeren van de montage- en aansluithulpstukken (inlaat en uitlaat) eerst met het leidingsysteem en bevestig vervolgens de moer, splitring en O-ring. De hitte die vrijkomt bij soldeerwerk of het gebruik van oplosmiddellijm kan de moer, splitring of O-ring beschadigen. Laat altijd soldeerverbindingen afkoelen en oplosmiddellijm uitharden voordat u de moer, splitring en O-ring monteert. Zorg ervoor dat er geen soldeersel, kit/stopverf of oplosmiddellijm op de O-ringen, splitringen, bypass- of stuurklep komt. Wanneer de buizen dienen als aardverbinding voor de elektrische installatie van het gebouw, breng dan een koperen aardingsband aan tussen de toe- en afvoerleiding. Het loodgieterswerk moet worden uitgevoerd met inachtneming van de lokale voorschriften inzake sanitaire installaties.

Wanneer een regenererend luchtfilter is geplaatst, kan de gebruiker in

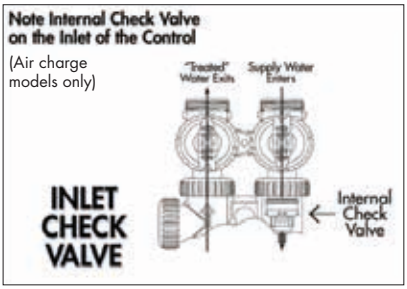

bepaalde omstandigheden te maken krijgen met kleine hoeveelheden lucht in het kraanwater (troebel water). Dit is normaal. In zeldzame gevallen kunnen hierdoor op bepaalde installatiepunten "waterslagen" optreden. Dit kunt u tegengaan door aan de uitlaatzijde van het apparaat een antihevellus of zwanenhalsbocht te monteren die fungeert als sifon (luchtafscheider).

De inlaat heeft een ingebouwde terugslagklep **(zie afbeelding rechts)**. Deze terugslagklep houdt de lucht ingesloten in het systeem zodat die niet via de tank kan ontsnappen. Mogelijk moet u op grond van de lokale voorschriften inzake sanitaire installaties een expansievat aan de uitlaatzijde van het systeem monteren om de terugstroming van heet water van een waterverwarmer (boiler) te vermijden. **(Zie montageschema op pagina 7.)**

Buitenkranen die geen gefiltreerd water hebben moeten worden omgeleid. Aangeraden wordt aftapkranen met slangkoppeling aan te sluiten op de inlaat en aan de buitenzijde van het filter om later tests en servicebeurten te kunnen uitvoeren. Voor putwater met veel bezinksel en onzuiverheden wordt aangeraden stroomopwaarts een patroon- of zakfilter te monteren.

6. **Aarden van het leidingsysteem:** monteer een aardingsklem of overbruggingsdraad (jumper) om de metalen leidingen van de koudwaterinstallatie in een woning (bv. koperen leidingsysteem) te aarden. Denk erom bij het vervangen van een filter ook de aardingsklemmen/-draad terug te plaatsen. Gebruik bij het verwijderen van een filter hetzelfde buismateriaal als de originele leidingen om de integriteit van de leidinginstallatie en aardverbinding in stand te houden.

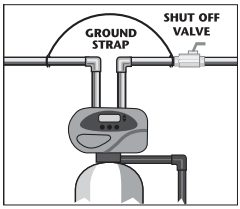

7. **Afvoerleiding:** controleer eerst of de afvoer berekend is op het tegenspoeldebiet van het systeem. Voer de soldeerverbindingen bij de klep uit alvorens de debietregelaar van de afvoerleiding (DLFC) aan te sluiten. Laat ten minste 15 cm afstand tussen de DLFC-aansluiting en de soldeerverbindingen. Als u dat niet doet, kan de debietregelaar van de

afvoerleiding (DLFC) inwendig worden beschadigd.

Tegenspoelwater van een automatisch filter kunt u meestal afvoeren in een septische put/tank. Ga echter voorzichtig te werk omdat er een hoger volume water wordt afgevoerd. U kunt tegenspoelwater ook laten wegstromen in een ondergronds drainage- of afwateringssysteem of een ander veilig afvoerpunt. Houd rekening met de lokale voorschriften inzake sanitaire installaties.

Bij montage van de afvoerleiding op een tegenspoelfilter – in het bijzonder op Evolve Air Filter die lucht als regeneratiemiddel gebruiken – wordt aangeraden gebruik te maken van leidingen uit hard materiaal, zoals PVC, Schedule 80 kunststof of koper. Verwijder de wartelmoer van de afvoerleiding (indien aanwezig) en gooi deze weg. De elleboog is voorzien van een nippel met 3/4” BSPT-schroefdraad. **Tijdens het tegenspoelen kan een grote hoeveelheid water (meer dan bij een ontharder) en lucht worden uitgestoten. De vrijkomende lucht kan leidingslag veroorzaken of de afvoerleiding doen bewegen waardoor die loskomt met mogelijke waterschade tot gevolg. Om dit te voorkomen, wordt aangeraden andere bevestigingsmiddelen te gebruiken om de afvoerleiding vast te maken aan de vloer, muur of het plafond.** Onze unieke tegenspoelcyclus met lucht ("Backwash Air", octrooi aangevraagd) houdt dit risico weliswaar minimaal, maar wordt het best niet als enige bescherming gebruikt.

Als de afvoerleiding verhoogd is geplaatst, maar leegloopt in een afvoer die lager ligt dan de

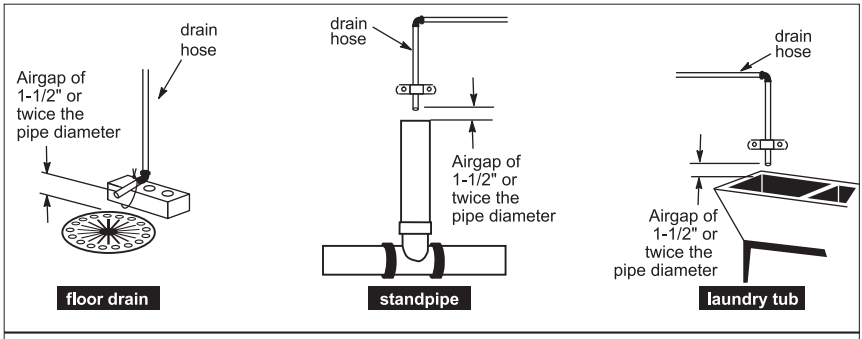

TYPICAL DRAIN LINE INSTALLATIONS

stuurklep, moet u ter hoogte van de uitlaatopening van de leiding een lus van 18 cm maken zodat die onderaan gelijk komt te liggen met de afvoeraansluiting op de stuurklep. Dit waarborgt een effectieve antihevelwerking. Doorgaans kan de afvoerleiding zonder probleem tot 3 m bovengronds worden gelegd. Zorg wel dat er voldoende druk beschikbaar is (2,7 tot 4,0 bar wordt aanbevolen). Als de afvoerleiding uitkomt in een bovengrondse riolering, moet een zinkput (sterfput) worden gebruikt. Leg de afvoerleiding tot aan het afvoerpunt overeenkomstig de lokale voorschriften inzake sanitaire installaties. Let in het bijzonder op de voorschriften met betrekking tot tussenruimte en antihevelinrichtingen.

VOORZICHTIG: steek een afvoerleiding nooit in een afvoerput, rioolleiding of sifon. Laat altijd voldoende ruimte vrij tussen de afvoerleiding en afvalwater om te voorkomen dat rioolwater door de hevelwerking in het waterbehandelingssysteem terechtkomt.

8. **Terugslagklep:** Alle luchtsystemen hebben een ingebouwde terugslagklep en filterzeef als onderdeel van het luchtaanzuigsysteem **(zie afbeelding rechts).** Deze terugslagklep, filterzeef en elleboog zijn uitsluitend bestemd voor het luchtsysteem en zijn niet te verwarren noch verwisselbaar met de op een ontharder gebruikte pekelelleboog. Een grijze elleboog is bestemd voor gebruik met een luchtsysteem. Een zwarte elleboog is alleen bruikbaar voor waterontharders.

OPMERKING: in bepaalde gevallen (ingerichte kelder, bijkeuken enz.) kan het raadzaam zijn de filterzeef los te koppelen en een buis van 3/8” te leggen in de buurt van een afvoerput voor het geval dat de terugslagklep defect raakt en water weglekt.

9. **Het systeem ontsmetten:** Bij een hoog gehalte aan ijzer- of zwavelbacteriën moet u het systeem zo nodig bijkomend ontsmetten met behulp van een kleinformaat chloordiffusor **(zie afbeelding rechts).** U kunt die gebruiken in combinatie met luchtsystemen om bacteriegroei in het filtervat tegen te gaan. Gebruik de diffusor niet om bacteriën stroomafwaarts van het filter te bestrijden noch om het water zelf te ontsmetten. Met sommige filtermedia, zoals Birm®, wordt geen chloor als ontsmettingsmiddel gebruikt. Neem contact op met uw dealer of fabrikant voor meer informatie.

Deze tank werkt vrijwel op dezelfde wijze als een pekeltank van een waterontharder. Net vóór de regeneratie wordt een kleine hoeveelheid water aan de tank toegevoegd. De chloorkorrels komen in contact met dit water en worden opgelost. Vervolgens wordt het

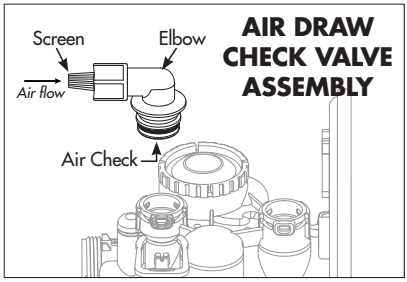

water in het filter aangezogen om het systeem periodiek te ontsmetten. Na gebruik wordt het water veilig weggespoeld. Wij raden aan gebruik te maken van chloortabletten/-korrels van het merk Better Water Industries. U kunt die verkrijgen bij de fabrikant of bij uw lokale dealer.

Voor de dealer:

VOORZICHTIG: op bepaalde modellen Evolve Air Filter is de tegenspoelcyclus met lucht niet beschikbaar wanneer de chloreertank wordt gebruikt. Gebruik een afvoerleiding uit onbuigzaam (stijf) materiaal en maak die stevig vast aan de vloer, muur of het plafond. Zie de instructies voor de afvoerleiding.

Deze tank wordt voor diverse toepassingen ingezet. Voeg bij gebruik van chloor altijd slechts twee of drie chloortabletten (twee of drie gram) tegelijk toe. Wij raden aan gebruik te maken van chloortabletten/-korrels van het merk Better Water Industries. Vul de houder niet te vol. Draag rubberen handschoenen tijdens het hanteren van chloortabletten/-korrels. Lees altijd de veiligheidsvoorschriften op de verpakking voordat u chemicaliën aan de tank toevoegt.

Bij gebruik van chloor mag u nooit andere chemicaliën aan de tank toevoegen of daarin mengen. Lees altijd de veiligheidsvoorschriften op de verpakking voordat u chemicaliën aan deze tank toevoegt. Zorg voor een goede verluchting in de ruimte. Chloordampen kunnen bijtend en schadelijk voor de gezondheid zijn. Het inademen van chloorgas kan dodelijke gevolgen hebben. Plaats een lekbak onder de tank als die verroest is of lekt. Monteer altijd een overloopleiding op de chloortank en sluit die aan op een geschikte afvoer. Sluit de afvoer van het filter niet aan op deze tank. Houd de afvoer gescheiden.

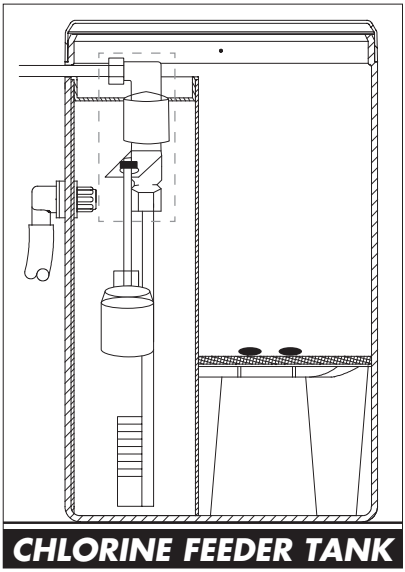

4. PROGRAMMEERPROCEDURES

4.1 HUIDIGE TIJD INSTELLEN

Normaal hoeft u de tijd alleen opnieuw in te stellen na een langdurige stroomstoring/-uitval of bij het overschakelen van zomer- op wintertijd en omgekeerd. Bij een langdurige stroomonderbreking gaat de huidige tijd aan en uit op het scherm om erop te wijzen dat u de tijd opnieuw moet instellen.

STAP 1 – Druk op **SET CLOCK.**

STAP 2 – HUIDIGE TIJD (UUR): stel het huidige uur in met de toets + of —. Druk op **NEXT** om naar stap 3 te gaan.

STAP 3 – HUIDIGE TIJD (MINUTEN): stel de minuten in met de toets + of —. Zo nodig kunt u naar de vorige stap terugkeren door eenmaal te drukken op de toets **REGEN**. Druk op **NEXT** om naar stap 4 te gaan.

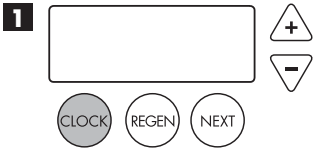

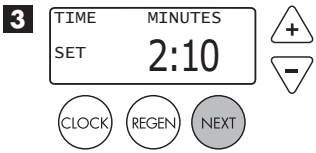

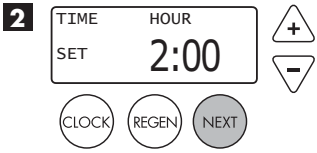

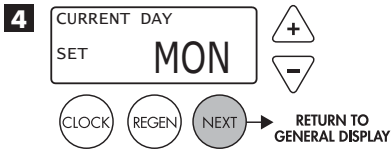

STAP 4 – HUIDIGE DATUM: stel de weekdag in met de toets + of —. Druk op **NEXT** om het scherm **SET CLOCK** te sluiten en terug te keren naar het algemene bedieningsscherm.

4.2 HET SYSTEEM PROGRAMMEREN

OPMERKING: de fabrikant heeft het apparaat voorgeprogrammeerd om de capaciteit tussen regeneraties automatisch te berekenen nadat u de waterhardheid hebt opgegeven.

STAP 1 – Houd **NEXT** en + tegelijk 3 seconden ingedrukt.

STAP 2 – WATERHARDHEID: dit scherm wordt niet weergegeven omdat de fabrikant het systeem standaard heeft geprogrammeerd om te regenereren telkens wanneer 4.000 liter water is verbruikt of om de drie dagen.

OPMERKING: op dit scherm verschijnt "–nA–" (niet van toepassing) als u "FILTER" hebt geselecteerd.

Druk op NEXT om naar stap 3 te gaan.

Druk op REGEN om dit scherm te sluiten.

STAP 3 – AANTAL TE OVERBRUGGEN REGENERATIEDAGEN ("DAY OVERRIDE"): de fabrikant heeft deze optie standaard ingesteld op "6 DAYS". Dit is het maximumaantal dagen tussen regeneraties. Als u deze functie op "OFF" instelt, is de regeneratiestart uitsluitend gebaseerd op het verbruiksvolume. Als u hier een getal invoert (instelbereik van 1 tot 28), wordt voor deze dag een regeneratiestart gevraagd zelfs wanneer er daartoe niet voldoende liter water is verbruikt.

Gebruik de toets+ of — om het aantal te overbruggen regeneratiedagen ("Day Override") in te stellen (6 = aanbevolen instelling):

- stel het aantal dagen tussen regeneraties in (1 tot 28); of
- schakel deze functie uit ("OFF").

OPMERKING: deze klep kan tot zes keer per dag regenereren.

U kunt dit nagaan door de toetsen CLOCK en + tegelijk in te drukken, en daarna met de toets + of — te schakelen tussen het gewenste aantal regeneraties per dag (zie voorbeeld

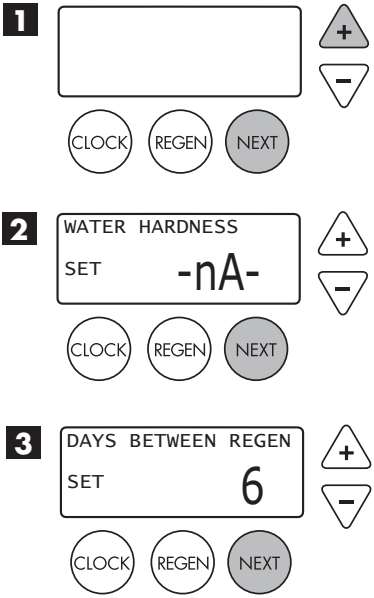

op pagina 16). Druk op NEXT om het aantal keer per dag in te stellen of selecteer "OFF" om terug te keren naar "Days Between Regen" (dagen tussen regeneraties). Dit zijn de gebruikelijke instellingen in een commerciële omgeving.

Druk op NEXT om naar stap 4 te gaan. Druk op REGEN om naar de vorige stap terug te keren.

STAP 4 – REGENERATIETIJD (UUR): de fabrikant heeft deze optie standaard ingesteld op 2.00 uur. Dit is het tijdstip waarop de regeneratie wordt uitgevoerd. U kunt de regeneratietijd opnieuw instellen met behulp van de toets + of —. Het tijdstip is standaard

ingesteld op 2.00 uur (aanbevolen voor een gewoon gezin).

Druk op **NEXT** om naar stap 5 te gaan. Druk op **REGEN** om naar de vorige stap terug te keren.

STAP 5 – REGENERATIETIJD (MINUTEN): stel de minuten in met de toets + of —. Druk op **NEXT** om naar stap 6 te gaan. Druk op REGEN om naar de vorige stap terug te keren. Om direct een handmatige regeneratie te starten, houdt u de toets **REGEN** drie seconden ingedrukt. Het systeem begint dan direct te regenereren. Door te drukken op **REGEN** kunt u handmatig de regeneratiecyclusstappen doorlopen.

Druk op **NEXT** om naar stap 6 te gaan. Druk op **REGEN** om naar de vorige stap terug te keren.

STAP 6 – VOLUME SERVICEALARM : de fabrikant heeft deze optie standaard ingesteld op "OFF". Het servicealarm dient om een toekomstige servicebeurt te melden. Deze functie wordt doorgaans ingesteld door de dealer-installateur om de gebruiker-eigenaar erop te wijzen dat hij een servicebeurt moet laten uitvoeren nadat een bepaald aantal liter water is verbruikt . Als deze functie ingeschakeld is, verschijnt een specifieke volumehoeveelheid.

Druk op **NEXT** om naar het volgende scherm te gaan.

STAP 7 – TIJD SERVICEALARM: de

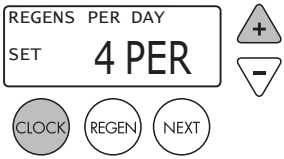

Example: Indicates unit set to regen 4 times in one day.

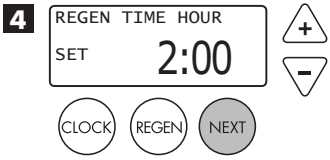

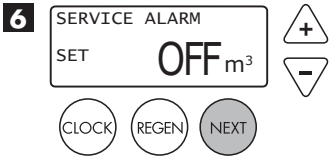

fabrikant heeft deze optie standaard ingesteld op "OFF". Het servicealarm dient om een toekomstige servicebeurt te melden. Deze functie wordt doorgaans ingesteld door de dealer-installateur om de gebruiker erop te wijzen dat hij een servicebeurt moet laten uitvoeren na het verstrijken van een bepaalde tijdsduur. Als deze functie ingeschakeld is, verschijnt een bepaald aantal dagen.

Druk drie keer op **NEXT** om naar het volgende scherm te gaan.

STAP 8 – ALARMSIGNAAL ZOEMER: de fabrikant heeft deze optie standaard ingesteld op "ON". Na een regeneratie weerklinkt een alarmsignaal (op het aangegeven tijdstip) als er geen zout meer is of als er een andere fout is opgetreden. Gebruik de toets + of — om het alarmsignaal in ("ON") of uit ("OFF") te schakelen. Druk op **NEXT**.

OPMERKING: met deze functie kunt u programmeren op welk tijdstip het alarmsignaal van de zoemer in werking treedt. Zo kan de installateur een tijdstip kiezen waarop de gebruiker-eigenaar dit signaal kan horen (bv. als hij thuis is of wakker is).

Instellen starttijd alarmsignaal zoemer: Druk op + of op — om het uur te selecteren waarop de zoemer een alarmsignaal moet geven. Druk op **NEXT**.

Instellen stoptijd alarmsignaal zoemer: Druk op + of op — om het uur te selecteren waarop het alarmsignaal van de zoemer moet stoppen. Druk op **NEXT**.

STAP 9 – BACKLIGHT SCHERM: de fabrikant heeft deze optie standaard ingesteld op "ON". Gebruik de toets + of — om de backlight in ("ON") of uit ("OFF") te schakelen. Als u "OFF" selecteert, wordt de backlight van het scherm na vijf minuten inactiviteit (= time-outperiode) uitgeschakeld.

Druk op **NEXT** om de programmeerprocedure voor de installateur af te sluiten.

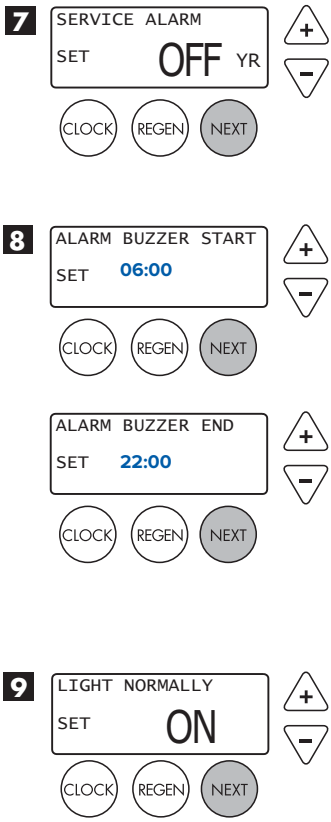

5. INSTRUCTIES VOOR INBEDRIJFSTELLING

5.1 HET SYSTEEM DOORSPOELEN

Ga als volgt te werk om het systeem na montage door te spoelen en zo vuildeeltjes en onzuiverheden te verwijderen en het systeem te ontluchten:

1. Draai de bypasshendels in omleidingsstand ("bypass") **(zie fig. 2 op pagina 7).**
2. Draai de watertoevoer open en controleer of de nieuw gemonteerde leidingen lekvrij zijn.
3. Draai een koudwaterkraan volledig open, bij voorkeur van een wastafel of badkuip zonder beluchter/straalbreker.
4. Wacht twee tot drie minuten totdat helder water uit de kraan stroomt. Draai vervolgens de kraan dicht en volg de instructies voor inbedrijfstelling.

Het systeem regenereert in de aangegeven cyclusvolgorde. Afhankelijk van de omstandigheden ter plaatse kan de cyclusvolgorde licht afwijken.
(Raadpleeg de dealerhandleiding of neem contact op met de fabrikant als u deze cyclusvolgorde wilt wijzigen.)

Cyclusvolgorde voor diverse filters:

Luchtfilters

1. Tegenspoelen met lucht
2. Tegenspoelen
3. Regeneratiemiddel downflow aanzuigen (lucht aanzuigen)
4. Terug in servicestand

Tegenspoelfilters

1. Tegenspoelen
2. Spoelen
3. Tegenspoelen
4. Spoelen
5. Terug in servicestand

Kruipgangfunctie: Evolve Air Filter zijn geprogrammeerd voor de tegenspoelcyclus met lucht. Deze functie wordt ook wel "Inch Worm" genoemd (letterlijk: spanrups). Hierbij maakt de zuiger kleine bewegingen (in kruipgang) richting tegenspoelcyclus. Met elke voortgaande beweging van de zuiger wordt de tegenspoelpoort een weinig opengestuurd om lucht af te voeren.

Deze cyclus bestaat uit tien zuigerbewegingen over zeer kleine afstand met telkens 30

seconden tussentijd. Halverwege de cyclus wordt de lucht in normale bedrijfsomstandigheden zeer langzaam afgevoerd.

Wanneer een luchtsysteem met zwavel- of ijzerfilter voor het eerst in bedrijf wordt gesteld, is het raadzaam deze stappen te doorlopen en de gewone tegenspoelcyclus uit te voeren om het apparaat te vullen.

Naar de volgende stap in de tegenspoelcyclus met lucht:

1. Druk op de toets NEXT om de tien ministappen in de tegenspoelcyclus met lucht te doorlopen. Deze cyclus bestaat doorgaans uit acht stappen. De klep kan twee of drie bewegingen per stap uitvoeren. Wacht tot deze bewegingen voltooid zijn en druk dan nogmaals op NEXT.

2. Als u de toets REGEN drie seconden ingedrukt houdt tijdens n de tegenspoelcyclus met lucht, worden de resterende ministappen overgeslagen en begint de volgende regeneratiecyclus (doorgaans tegenspoelen).

Het systeem is nu klaar om met water te worden gevuld en te worden getest.

1. Zet de bypassklep in omleidingsstand ("bypass") **(zie fig. 2 op pagina 7).**

2. Houd de toets REGEN ingedrukt totdat de motor wordt gestart. Laat de toets weer los. Zet de klep terug in tegenspoelstand ("BACKWASH"). (Zie opmerking hierboven.) Koppel de netadapter los zodat de klep niet in de volgende stand schakelt. Draai de inlaathendel van de bypassklep een klein beetje open om de tank langzaam met water te vullen en zo te ontluchten.

VOORZICHTIG: als het water te snel stroomt, worden ook filtermedia afgevoerd. Bepaalde filtermedia, zoals koolstof of ander droog filtermateriaal, mag u geruime tijd niet direct tegenspoelen. Deze filtermedia moeten 24 uur "weken" in het water voordat een volledige tegenspoeling wordt uitgevoerd.

Filtermateriaal is droog: als u tijdens het tegenspoelen te snel water bijvult, kunnen filtermedia verstopping veroorzaken in de afvoer en het klephuis.

3. Wanneer het water onbelemmerd en zonder luchtbellen in de afvoer wegstroomt, draai dan de inlaatklep langzaam open. Sluit de netadapter weer aan en druk meteen op de toets REGEN om naar de volgende stap "REGENERANT DRAW DOWN" (regeneratiemiddel aanzuigen) te gaan.

4. Met de bypassklep in diagnosestand (zie fig. 3 op pagina 7) moet water langzaam wegstromen in de afvoer.

5. Druk meermaals op de toets REGEN tot "TIME" weer op het scherm verschijnt. Zet de bypassklep in gewone bedrijfsmodus (zie fig. 1 op pagina 7) door de uitlaathendel open te draaien.

6. Ga naar de wastafel of badkuip en draai de koudwaterkraan open (bij voorkeur zonder beluchter/ straalbreker). Laat het water uit de kraan stromen.

Let op de kleur van het water dat uit de kraan komt. Als het water verkleurd is, laat u het water stromen totdat dit helder is. Als het water sterk verkleurd is, schakelt u het apparaat in de tegenspoelstand ("BACKWASH") (zie stap 2) en laat u het water in de afvoer wegstromen totdat dit helder is.

OPMERKING: er mogen nooit mediadeeltjes zichtbaar zijn bij de kraan of in de wastafel. Als dat toch het geval is, moet u de watertoevoer en het bypass- of omleidingssysteem onmiddellijk afsluiten omdat dit kan wijzen op een defect van de verdeler. Neem contact op met de fabrikant of dealer voor assistentie.

7. Zet het apparaat opnieuw in de regeneratiestand en wacht totdat de cyclus voltooid is. Na voltooiing van de cyclus wordt het apparaat geregenereerd en krijgt u behandeld water.

6. BEDIENINGSSCHERMEN EN -INSTRUCTIES

Luchtsystemen met zwavel- of ijzerfilter zijn qua ontwerp en werking vergelijkbaar met tegenspoelfilters voor het hele huis. Anders dan deze klassieke filters maken zij echter gebruik van lucht als regeneratiemiddel. Deze (zuurstofhoudende) atmosferische lucht helpt ijzer of waterstofsulfide afbreken in deeltjes. IJzerdeeltjes en waterstofsulfidegas worden door de filters tegengehouden in de filtermedia. Uw dealer heeft de juiste filtermedia aanbevolen volgens de waterkwaliteit ter plaatse. In sommige gevallen, bv. bij gebruik van zuur water (met een lage pH-waarde), moet u periodiek filtermedia bijvullen om de zuurheidsgraad tot een aanvaardbaar niveau te verhogen. Neem hiervoor contact op met uw dealer. Het systeem is in de fabriek ingesteld om telkens na drie (3) dagen een regeneratie uit te voeren om middernacht. U kunt de frequentie en starttijd van de tegenspoeling/regeneratie naar wens aanpassen rekening houdend met de vervuilingsgraad en de bedrijfsomstandigheden ter plaatse. Een volledige tegenspoeling en bijvulling duurt doorgaans 30 minuten.

1. **Algemene bediening:** tijdens de werking van het systeem wordt een van de vijf bedieningsschermen afwisselend weergegeven met de naam en het telefoonnummer van de dealer-installateur voor toekomstige servicebeurten. U kunt tussen de schermen schakelen door te drukken op **NEXT**.

1. "CURRENT TIME OF DAY" en "lpm".
2. "FLOW RATE": hier ziet u het huidige debiet aan behandeld water door het systeem in liter per minuut (lpm).
3. "VACATION MODE": hier kunt u het systeem uitschakelen wanneer langdurig geen water wordt verbruikt
4. "CAPACITY REMAINING": hier ziet u de resterende capaciteit te behandelen water voordat een regeneratiecyclus wordt uitgevoerd.
5. "DAYS TO A REGEN": hier ziet u het aantal resterende dagen voordat een regeneratiecyclus wordt uitgevoerd, op basis van het ingestelde aantal te overbruggen regeneratiedagen ("Day Override")
6. "DEALER NAME AND PHONE NUMBER": hier ziet u de contactgegevens van de dealer om een eventuele servicebeurt te laten uitvoeren (dit scherm verschijnt alleen als de dealer dit heeft ingesteld).

The user can scroll between the displays as desired.

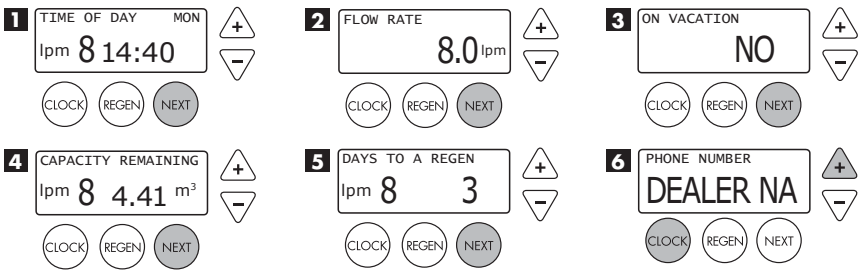

Als het systeem heeft gevraagd te regenereren op de vooraf ingestelde regeneratietijd, verschijnt de melding "REGEN TODAY" op het scherm.

Is er een watermeter geïnstalleerd, dan knippert "lpm" op het scherm wanneer water wordt behandeld. Dit is het systeemdebiet in liter per minuut.

2. Vakantiemodus: met deze functie kunt u het systeem uitschakelen wanneer u met vakantie bent. De fabrikant heeft deze optie standaard ingesteld op "OFF". Met de toets + of — schakelt u deze functie in ("ON") of uit ("OFF"). Indien ingeschakeld ("ON"), regenereert het apparaat niet zolang geen water wordt verbruikt. Zodra water wordt verbruikt (ten minste 190 l), voert het apparaat de komende nacht een regeneratie uit, waarna het in gewone bedrijfsmodus schakelt.

VOORZICHTIG: afhankelijk van de waterkwaliteit en de duur zonder waterverbruik kan het beter zijn deze functie niet te gebruiken. Neem contact op met uw dealer of de fabrikant voor meer informatie.

3. Regeneratiemodus: het systeem is standaard geprogrammeerd om te regenereren als er geen water wordt verbruikt. Als iemand water aftapt terwijl het systeem aan het regenereren is, komt er onbehandeld water uit de kraan. Zodra het systeem begint te regenereren, verschijnt op het scherm informatie over de regeneratiecyclusstap en de resterende tijd om deze stap te voltooien. Het systeem doorloopt automatisch de cyclusstappen en voert daarna een reset uit om weer behandeld water te leveren zodra het klaar is met regenereren.

REGENERATION MODE

4. **Handmatige regeneratie:** soms is een regeneratie noodzakelijk voordat de stuurklep het commando daartoe geeft. Dit is bijvoorbeeld het geval wanneer u een hoog waterverbruik verwacht.

- Om op de volgende vooraf ingestelde regeneratietijd een handmatige regeneratie uit te voeren, drukt u op de toets **REGEN** en laat u deze weer los. De melding "REGEN TODAY" knippert op het scherm om aan te geven dat het systeem een regeneratie zal uitvoeren op de volgende regeneratietijd (ingesteld in de stappen 4 en 5 van de programmeerprocedure). Hebt u per ongeluk op de toets **REGEN** gedrukt, dan kunt u het commando annuleren door nogmaals op deze toets te drukken.
- Houd om direct een handmatige regeneratie te starten de toets **REGEN** drie seconden ingedrukt. Het systeem begint dan direct te regenereren. **U kunt dit commando niet annuleren.**

Zodra de handmatige regeneratie is gestart, begint het apparaat met de eerste regeneratiecyclus. Zodra het apparaat de eerste cyclusstap bereikt en in alle navolgende stappen (de cyclusvolgorde van het regeneratieproces is te vinden in de instructies voor inbedrijfstelling) komt er onbehandeld water uit het filter.

MANUAL REGENERATION

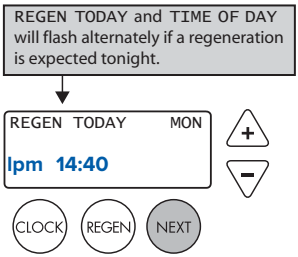

5. **Stroomuitval en batterijvervanging:** de bijgeleverde netadapter heeft een 5 m lang netsnoer en is alleen bestemd voor gebruik met de stuurklep; de netadapter is alleen geschikt voor droge plaatsen.

Bij een stroomstoring/-uitval blijven alle instellingen en de huidige tijd van de stuurklep bewaard . Bij een langdurige stroomonderbreking blijft de huidige tijd van de stuurklep bewaard totdat de batterij ontladen is. Wanneer de batterij leeg is, hoeft u alleen de huidige tijd opnieuw in te stellen. Dit wordt

BATTERY REPLACEMENT

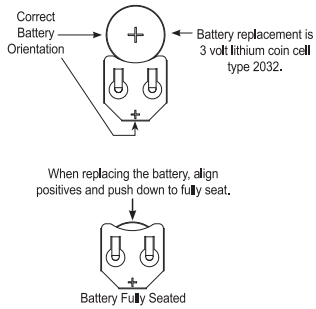

aangegeven door de tijdsaanduiding die op het scherm knippert of door een leeg scherm. Alle andere instellingen blijven bewaard in het niet-vluchtige geheugen.

Wanneer na een stroomuitval de huidige tijd aan en uit gaat of u een leeg scherm te zien krijgt, wil dit zeggen dat de batterij ontladen (leeg) is. In dit geval moet u de huidige tijd opnieuw instellen en de niet-oplaadbare batterij vervangen. Plaats een 3V-lithiumknoopcelbatterij van het type 2032. Deze is verkrijgbaar in de meeste winkels. Verwijder de frontafdekkap om toegang te krijgen tot de batterijruimte.

6. **Akoestisch alarm:** deze stuurklep heeft een akoestische en visuele alarminrichting. Het alarm wordt ingesteld door de dealer-installateur en maakt u erop attent dat u een servicebeurt moet laten uitvoeren op basis van het verbruiksvolume of tijdsinterval tussen servicebeurten.

Zo schakelt u het alarm uit: als het geluidssignaal van de akoestische alarminrichting weerklinkt, kunt u dit uitschakelen door op een willekeurige toets te drukken op de frontplaat van de stuurklep. Neem vervolgens contact op met uw dealer om een servicebeurt te laten uitvoeren.

Zo stelt u het alarm opnieuw in (reset): u kunt zowel het alarmvolume als de alarmtijd opnieuw instellen door de toetsen + en — tegelijk drie seconden ingedrukt te houden.

ERROR

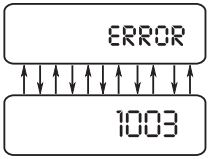

7. **Foutmelding:** Als "ERROR" op het scherm verschijnt en afwisselend knippert met de naam en het telefoonnummer van de dealer, moet u het foutnummer noteren en zo spoedig mogelijk contact opnemen met uw servicedealer. Deze foutmelding geeft aan dat de stuurklep niet goed functioneert.

8. **Chloortank en onderhoud:** als het water dat u gebruikt een hoog gehalte aan ijzer- of sulfaatbacteriën bevat, heeft uw dealer mogelijk een chloortank in uw systeem geïnstalleerd **(zie afbeelding op pagina 7).**

Deze bacteriën zijn niet schadelijk voor de gezondheid van de mens, maar kunnen leiden tot slibafzetting (neerslag van onzuivere stoffen) en soms een onaangename geur veroorzaken. De in een chloortank gemonteerde filters zuigen een chloorhoudende wateroplossing in de filtertank om deze ongewenste bacteriën in het filter te doden. Tijdens het

regeneratieproces wordt het chloor uit het systeem weggespoeld. Net vóór de regeneratie wordt een kleine hoeveelheid water aan de tank toegevoegd. De chloorkorrels komen in contact met dit water en worden opgelost. Vervolgens wordt het water in het filter aangezogen om het systeem periodiek te ontsmetten.

Controleer regelmatig de opslagtank en voeg twee of drie chloortabletten (twee of drie gram) tegelijk toe.

VOORZICHTIG: deze tank wordt voor diverse toepassingen ingezet. Voeg bij gebruik van chloor altijd slechts twee of drie chloortabletten (twee of drie gram) tegelijk toe. Vul de houder niet te vol.

Draag rubberen handschoenen tijdens het hanteren van chloortabletten/-korrels. Lees altijd de veiligheidsvoorschriften op de verpakking voordat u chemicaliën aan de tank toevoegt. Houd chemische stoffen buiten het bereik van kinderen!

Bij gebruik van chloor mag u nooit andere chemicaliën aan de tank toevoegen of daarin mengen. Zorg voor een goede verluchting in de ruimte. Chloorgas kan bijtend en schadelijk voor de gezondheid zijn.

Het inademen van chloorgas kan dodelijke gevolgen hebben. Plaats een lekbak onder de tank als die verroest is of lekt.

7. PROBLEEMOPLOSSINGSGIDS

PROBLEEM	OORZAAK	OPLOSSING
1. Scherm printplaat werkt niet	A. Geen spanning op het stopcontact.	A. Repareer het stopcontact of gebruik een stopcontact dat werkt.
	B. Netadapter stuurklep niet aangesloten op stopcontact of netsnoer niet verbonden met printplaatconnector.	B. Sluit de netadapter aan op een stopcontact of sluit het netsnoer aan op de printplaatconnector.
	C. Onjuiste netvoeding.	C. Controleer of de printplaat van de juiste netspanning wordt voorzien.
	D. Netadapter defect.	D. Vervang de netadapter.
	E. Printplaat defect.	E. Vervang de printplaat.
	F. Batterij leeg/ontladen.	F. Vervang de batterij.
2. Printplaat geeft niet de juiste tijd aan	A. De netadapter is aangesloten op een stopcontact dat met een (licht)schakelaar wordt bediend.	A. Gebruik een stopcontact zonder schakelaar.
	B. Beveiligingsschakelaar en/of aardlekschakelaar in werking getreden.	B. Reset de beveiligingsschakelaar en/of aardlekschakelaar.
	C. Stroomonderbreking.	C. Stel de huidige tijd opnieuw in. Als de printplaat batterij-noodvoeding heeft, kan het zijn dat de back-upbatterij leeg is. Zie de constructietekening van de frontafdekkap en het aandrijfmechanisme voor instructies.
	D. Printplaat defect.	D. Vervang de printplaat.
3. Scherm geeft niet aan dat er water stroomt. Zie de gebruikersinstructies over de weergave van waterstroming op het display.	A. Bypassklep in omleidingsstand ("bypass").	A. Draai de bypassklephendels in de servicestand.
	B. Meter niet aangesloten op meterconnector van printplaat.	B. Sluit de meter aan op de 3-pins connector met het label "METER" op de printplaat.
	C. Schoepenrad (turbine) meter draait niet soepel/zit vast.	C. Demonteer de meter en controleer of deze soepel draait en vrij is van verontreiniging/vreemd materiaal.
	D. Meterkabel niet goed aangesloten op 3-pins connector.	D. Controleer of de draden van de meterkabel goed aangesloten zijn op de 3-pins connector met het label "METER".
	E. Meter defect.	E. Vervang de meter.
	F. Printplaat defect.	F. Vervang de printplaat.

PROBLEEM	OORZAAK	OPLOSSING
4. Stuurklep regenereert op verkeerde tijd	A. Stroomonderbreking.	A. Stel de huidige tijd opnieuw in. Als de printplaat batterij-noodvoeding heeft, kan het zijn dat de back-upbatterij leeg is. Zie de constructietekening van de frontafdekkap en het aandrijfmechanisme voor instructies.
	B. Huidige tijd niet goed ingesteld.	B. Stel de huidige tijd juist in.
	C. Regeneratietijd verkeerd ingesteld.	C. Stel de regeneratietijd opnieuw in.
	D. Stuurklep ingesteld op "on 0" (= direct regenereren).	D. Controleer de geprogrammeerde instelling en verander die in "NORMAL" (voor uitgestelde regeneratie).
	E. Stuurklep ingesteld op "NORMAL + on 0" (uitgesteld en/of direct regenereren).	E. Controleer de geprogrammeerde instelling en verander die in "NORMAL" (voor uitgestelde regeneratie).
5. Tijd gaat aan en uit op het scherm	A. Stroomonderbreking.	A. Stel de huidige tijd opnieuw in. Als de printplaat batterij-noodvoeding heeft, kan het zijn dat de back-upbatterij leeg is. Zie de constructietekening van de frontafdekkap en het aandrijfmechanisme voor instructies.
6. Stuurklep regenereert niet automatisch wanneer u de juiste toets(en) ingedrukt houdt. Voor kleppen met timer zijn dit de toetsen ▲ en ▼. Voor alle andere kleppen is dit de toets REGEN.	A. Aandrijftandwiel of aandrijftandwielkap kapot.	A. Vervang het aandrijftandwiel of de aandrijftandwielkap.
	B. Zuigerstang kapot.	B. Vervang de zuigerstang.
	C. Printplaat defect.	C. Vervang de printplaat.
7. Stuurklep regenereert niet automatisch, maar wel wanneer u de juiste toets(en) ingedrukt houdt. **Voor kleppen met timer zijn dit de toetsen ▲ en ▼.** **Voor alle andere kleppen is dit de toets REGEN.**	A. Bypassklep in omleidingsstand ("bypass").	A. Draai de bypassklephendels in de servicestand.
	B. Meter niet aangesloten op meterconnector van printplaat.	B. Sluit de meter aan op de 3-pins connector met het label "METER" op de printplaat.
	C. Schoepenrad (turbine) meter draait niet soepel/zit vast.	C. Demonteer de meter en controleer of deze soepel draait en vrij is van verontreiniging/vreemd materiaal.
	D. Stuurklep verkeerd geprogrammeerd.	D. Controleer op programmeerfouten.
	E. Meterkabel niet goed aangesloten op 3-pins connector.	E. Controleer of de draden van de meterkabel goed aangesloten zijn op de 3-pins connector met het label "METER".
	F. Meter defect.	F. Vervang de meter.
	G. Printplaat defect.	G. Vervang de printplaat.

PROBLEEM	OORZAAK	OPLOSSING
8. Er wordt hard of onbehandeld water geleverd	A. Bypassklep open of defect.	A. Draai de bypassklep volledig dicht of vervang deze indien nodig.
	B. Filtermedia opgebruikt door hoog waterverbruik.	B. Controleer de geprogrammeerde instellingen of diagnosegegevens op ongewoon waterverbruik.
	C. Meter registreert niet.	C. Demonteer de meter en controleer of deze soepel draait en vrij is van verontreiniging/vreemd materiaal.
	D. Geen constante waterkwaliteit.	D. Test het water en pas de geprogrammeerde waarden dienovereenkomstig aan.
	E. Geen regeneratiemiddel of laag regeneratiemiddelniveau in regeneratiemiddeltank.	E. Vul de tank bij met voldoende regeneratiemiddel.
	F. Er wordt geen regeneratiemiddel aangezogen.	F. Zie punt 12 van de Probleemoplossingsgids.
	G. Te laag regeneratiemiddelniveau in regeneratiemiddeltank.	G. Controleer de geprogrammeerde bijvulhoeveelheid. Controleer of de bijvuldebietregelaar verstopt of vervuild is; reinig of vervang deze indien nodig.
	H. Afdichting/stack beschadigd.	H. Vervang de afdichting/stack.
	I. Stuurkleplichaam niet van hetzelfde type als zuiger.	I. Zorg ervoor dat stuurkleplichaam en zuiger van hetzelfde type zijn.
	J. Mediabed vervuild.	J. Vervang het mediabed.
9. Stuurklep verbruikt te veel regeneratiemiddel	A. Bijvulhoeveelheid onjuist ingesteld.	A. Controleer de ingestelde bijvulhoeveelheid.
	B. Instellingen verkeerd geprogrammeerd.	B. Ga na of de geprogrammeerde instellingen afgestemd zijn op de waterkwaliteit en geschikt zijn voor de beoogde toepassing.
	C. Stuurklep regenereert vaak.	C. Controleer op lekkage bij verbindingen waardoor regeneratiemiddel te snel wordt opgebruikt. Ga na of het systeem niet te klein gedimensioneerd is.
10. In servicestand worden resten van regeneratiemiddel afgeleverd	A. Lage waterdruk.	A. Controleer of de ingangswaterdruk ten minste gelijk is aan 1,7 bar.
	B. Onjuiste injectormaat.	B. Vervang door een injector van de juiste maat voor de toepassing.
	C. Afvoerleiding verstopt.	C. Controleer of de afvoerleiding verstopt is door vuildeeltjes en onzuiverheden, en maak deze indien nodig schoon.

Join our mission.
Make water count.

PROBLEEM	OORZAAK	OPLOSSING
11. Te veel water in regeneratiemiddeltank	A. Instellingen verkeerd geprogrammeerd.	A. Controleer de ingestelde bijvulhoeveelheid.
	B. Injector verstopt.	B. Demonteer de injector en reinig of vervang deze indien nodig.
	C. Aandrijftandwielkap zit los.	C. Zet de aandrijftandwielkap vast.
	D. Afdichting/stack beschadigd.	D. Vervang de afdichting/stack.
	E. Verstopping of knik in afvoerleiding.	E. Controleer of de afvoerleiding verstopt is door vuildeeltjes en onzuiverheden en reinig deze en/of haal de knik eruit.
	F. Tegenspoeldebietregelaar verstopt.	F. Demonteer de tegenspoeldebietregelaar en reinig of vervang deze indien nodig.
	G. Bijvuldebietregelaar niet gemonteerd.	G. Monteer de bijvuldebietregelaar.
12. Stuurklep zuigt regeneratiemiddel niet aan	A. Injector verstopt.	A. Demonteer de injector en reinig of vervang deze indien nodig.
	B. Regeneratiemiddelzuiger defect.	B. Vervang de regeneratiemiddelzuiger.
	C. Lek in aansluiting regeneratiemiddelleiding.	C. Controleer de regeneratiemiddelleiding op luchtlekkage.
	D. Overmatige tegendruk door verstopping of vuildeeltjes/onzuiverheden in afvoerleiding.	D. Controleer de afvoerleiding en maak deze schoon om de verstopping te verwijderen.
	E. Afvoerleiding te lang of te hoog.	E. Maak de afvoerleiding korter of plaats deze lager.
	F. Lage waterdruk.	F. Controleer of de ingangswaterdruk ten minste gelijk is aan 1,7 bar.
13. Water stroomt weg in afvoer	A. Stroomonderbreking tijdens regeneratie.	A. Als de stroom hersteld is, wordt de lopende regeneratiecyclus voltooid. Stel de huidige tijd opnieuw in. Als de printplaat batterij-noodvoeding heeft, kan het zijn dat de back-upbatterij leeg is. Zie de constructietekening van de frontafdekkap en het aandrijfmechanisme voor instructies.
	B. Afdichting/stack beschadigd.	B. Vervang de afdichting/stack.
	C. Zuiger defect.	C. Vervang de zuiger.
	D. Aandrijftandwielkap zit los.	D. Zet de aandrijftandwielkap vast.

PROBLEEM	OORZAAK	OPLOSSING
14. E1, Err – 1001, Err – 101 = controller detecteert geen motorbeweging	A. Motor zit niet diep genoeg om volledig in ingrijping te komen met het rondsel (conisch aandrijftandwiel), motorkabels kapot of losgekoppeld.	A. Koppel de voeding los, controleer of de motor volledig in ingrijping is, controleer op draadbreuk en zorg dat de 2-pins motorconnector verbonden is met de 2-pins printplaatconnector met het label "MOTOR". Houd de toetsen NEXT en REGEN 3 seconden ingedrukt om de software opnieuw te synchroniseren op de zuigerstand of koppel de printplaatvoeding 5 seconden los en sluit deze weer aan.
	B. Printplaat niet goed vastgeklikt in de aandrijfsteun.	B. Klik de printplaat goed vast in de aandrijfsteun en houd vervolgens de toetsen NEXT en REGEN 3 seconden ingedrukt om de software opnieuw te synchroniseren op de zuigerstand of koppel de printplaatvoeding 5 seconden los en sluit deze weer aan.
	C. Reductietandwielen ontbreken.	C. Monteer de ontbrekende tandwielen.
	D. Printplaat kan middelste reductietandwiel niet lezen.	D. Controleer de folie op het reductietandwiel en zorg ervoor dat de folie niet afgedekt is door een vlies/ smeerfilm.
	E. Optische encoder defect.	E. Vervang de printplaat.
15. E2, Err – 1002, Err – 102 = stuurklepmotor heeft niet lang genoeg gedraaid om volgende cyclusstand te vinden en is daarom stilgevallen	A. Verontreiniging/vreemd materiaal in de stuurklep.	A. Maak de stuurklep open en demonteer de zuiger en afdichting/stack voor inspectie. Houd de toetsen NEXT en REGEN 3 seconden ingedrukt om de software opnieuw te synchroniseren op de zuigerstand of koppel de printplaatvoeding 5 seconden los en sluit deze weer aan.
	B. Mechanische verbinding.	B. Controleer de zuiger en de afdichting/ stack, controleer de reductietandwielen en het raakvlak tussen de aandrijfsteun en het hoofdaandrijftandwiel. Houd de toetsen NEXT en REGEN 3 seconden ingedrukt om de software opnieuw te synchroniseren op de zuigerstand of koppel de printplaatvoeding 5 seconden los en sluit deze weer aan.
	C. Hoofdaandrijftandwiel zit te vast.	C. Zet het hoofdaandrijftandwiel los. Houd de toetsen NEXT en REGEN 3 seconden ingedrukt om de software opnieuw te synchroniseren op de zuigerstand of koppel de printplaatvoeding 5 seconden los en sluit deze weer aan.

PROBLEEM	OORZAAK	OPLOSSING
	D. Verkeerde ingangsspanning naar printplaat.	D. Zorg ervoor dat de printplaat van de juiste spanning wordt voorzien. Houd de toetsen NEXT en REGEN 3 seconden ingedrukt om de software opnieuw te synchroniseren op de zuigerstand of koppel de printplaatvoeding 5 seconden los en sluit deze weer aan.
	E. Stuurkleptype verkeerd geprogrammeerd.	E. Ga na of het kleplichaam van het juiste type is en programmeer de printplaat dienovereenkomstig.
16. E3, Err – 1003, Err – 103 = stuurklepmotor heeft te lang gedraaid zonder de volgende cyclusstand te vinden	A. Motorstoring tijdens regeneratie.	A. Controleer de motoraansluitingen en houd vervolgens de toetsen NEXT en REGEN 3 seconden ingedrukt om de software opnieuw te synchroniseren op de zuigerstand of koppel de printplaatvoeding 5 seconden los en sluit deze weer aan.
	B. Verontreiniging/vreemd materiaal op zuiger en stack veroorzaakt overmatige wrijving waardoor de motor zwaar loopt en stilvalt.	B. Vervang de zuiger en stack. Houd de toetsen NEXT en REGEN 3 seconden ingedrukt om de software opnieuw te synchroniseren op de zuigerstand of koppel de printplaatvoeding 5 seconden los en sluit deze weer aan.
	C. Aandrijfsteun niet goed vastgeklikt en steekt niet ver genoeg uit om de reductietandwielen te doen ingrijpen op het aandrijftandwiel.	C. Klik de aandrijfsteun goed vast en houd vervolgens de toetsen NEXT en REGEN 3 seconden ingedrukt om de software opnieuw te synchroniseren op de zuigerstand of koppel de printplaatvoeding 5 seconden los en sluit deze weer aan.
17. E4, Err – 1004, Err – 104 = stuurklepmotor heeft te lang gedraaid en is stilgevallen zonder de beginstand te vinden	A. Aandrijfsteun niet goed vastgeklikt en steekt niet ver genoeg uit om de reductietandwielen te doen ingrijpen op het aandrijftandwiel.	A. Klik de aandrijfsteun goed vast en houd vervolgens de toetsen NEXT en REGEN 3 seconden ingedrukt om de software opnieuw te synchroniseren op de zuigerstand of koppel de printplaatvoeding 5 seconden los en sluit deze weer aan.

PROBLEEM	OORZAAK	OPLOSSING
18. Err -1006, Err – 106, Err – 116 = klepmotor MAV/SEPS/NHBP/AUX MAV heeft te lang gedraaid zonder de juiste parkeerstand te vinden MAV = Motorized Alternating Valve (gemotoriseerde alternerende klep) SEPS = Separate Source (aparte waterbron) NHBP = No Hard Water Bypass (geen hardwaterbypass) AUX MAV = Auxiliary MAV	A. Stuurklep is geprogrammeerd voor ALT A of B, NHBP, SEPS of AUX MAV zonder dat er een gemotoriseerde alternerende klep (MAV) of klep zonder hardwarebypass (NHBP) aanwezig is voor deze functie.	A. Houd de toetsen NEXT en REGEN 3 seconden ingedrukt om de software opnieuw te synchroniseren op de zuigerstand of koppel de printplaatvoeding 5 seconden los en sluit deze weer aan. Herprogrammeer daarna de stuurklep op de juiste instelling.
	B. Motorkabel MAV/NHBP niet verbonden met de printplaat.	B. Verbind de motor MAV/NHBP met de 2-pins connector op de printplaat met het label "DRIVE". Houd de toetsen NEXT en REGEN 3 seconden ingedrukt om de software opnieuw te synchroniseren op de zuigerstand of koppel de printplaatvoeding 5 seconden los en sluit deze weer aan.
	C. Motor MAV/NHBP niet volledig in ingrijping met reductietandwielen.	C. Schuif de motor correct in de behuizing zonder te forceren. Houd de toetsen NEXT en REGEN 3 seconden ingedrukt om de software opnieuw te synchroniseren op de zuigerstand of koppel de printplaatvoeding 5 seconden los en sluit deze weer aan.
	D. Verontreiniging/vreemd materiaal op zuiger en stack veroorzaakt overmatige wrijving waardoor de motor zwaar loopt en stilvalt.	D. Vervang de zuiger en stack. Houd de toetsen NEXT en REGEN 3 seconden ingedrukt om de software opnieuw te synchroniseren op de zuigerstand of koppel de printplaatvoeding 5 seconden los en sluit deze weer aan.
19. Err – 1007, Err – 107, Err – 117 = MAV/SEPS/NHBP/AUX Motor MAV heeft niet lang genoeg gedraaid en is stilgevallen bij het zoeken naar de juiste parkeerstand. MAV = Motorized Alternating Valve (gemotoriseerde alternerende klep) SEPS = Separate Source (aparte waterbron) NHBP = No Hard Water Bypass (geen hardwaterbypass) AUX MAV = Auxiliary MAV	a. Verontreiniging/vreemd materiaal in gemotoriseerde alternerende klep (MAV)/ klep zonder hardwarebypass (NHBP).	A. Maak de MAV/NHBP open en controleer of zuiger en afdichting/stack vrij zijn van verontreiniging/vreemd materiaal. Houd de toetsen NEXT en REGEN 3 seconden ingedrukt om de software opnieuw te synchroniseren op de zuigerstand of koppel de printplaatvoeding 5 seconden los en sluit deze weer aan.

PROBLEEM	OORZAAK	OPLOSSING
	B. Mechanische verbinding.	B. Controleer de zuiger en afdichting/ stack, controleer het raakvlak tussen de reductietandwielen en het aandrijftandwiel, vergewis u ervan dat het zwarte aandrijfrondsel van de motor MAV/NHBP niet vastgeklemd zit in het motorhuis. Houd de toetsen NEXT en REGEN 3 seconden ingedrukt om de software opnieuw te synchroniseren op de zuigerstand of koppel de printplaatvoeding 5 seconden los en sluit deze weer aan.
20. Err – 109	A. Ongeldige motorstatus gedetecteerd.	A. Vervang de printplaat.
21. Err – 201	A. Ongeldige regeneratiecyclusstap gedetecteerd.	A. Vervang de printplaat.
22. Err – 204 = lekkage gedetecteerd	A. Deze fout wordt gemeld als de dP-ingang geactiveerd is voor "ALARM" en de ingang gesloten is. Het alarmsignaal van de zoemer treedt in werking en de foutmelding wordt op het scherm weergegeven.	A. Controleer op lekkage bij laag debiet. Houd de toetsen NEXT en REGEN 3 seconden ingedrukt om de software opnieuw te synchroniseren op de zuigerstand of koppel de printplaatvoeding 5 seconden los en sluit deze weer aan om de foutmelding te wissen.
23. Err – 402 = geheugenfout bij uitschakelen	A. Fout in diagnosegeheugen tijdens het uitschakelen.	A. Vervang de printplaat.
24. Err – 403 = programmageheugen	A. Deze fout wordt gemeld als nieuwe softwareversie op een printplaat wordt geïnstalleerd.	A. Deze fout (niet zichtbaar in situ) wordt door de fabrikant gereset
25. Err – 404 = diagnosegeheugen	A. Het geheugen bevat beschadigde/ ongeldige diagnosegegevens	A. Vervang de printplaat.
26. Err – 410 = downloaden configuratiebestand	A. Niet zichtbaar in situ.	A. Deze fout wordt gemeld wanneer een ongeldig configuratiebestand wordt gedownload.

8. VERVANGINGSONDERDELEN

8.1 FRONTAFDEKKAP EN AANDRIJFMECHANISME

Item	Onderdeelnr.	Beschrijving	Aantal
1	CV3367-01-A	Zwarte afdekkap	1
	CV3367- 01-WR-A	Grijze afdekkap	1
2	V3107-1	Motor	1
3	V3106 -1	Aandrijfsteun en veerklem	1
4	CV4022WV-04	Evolve PLUS printplaat (standaard)	1
5	V3110	Aandrijftandwiel, 12 x 36	3
6	V3109	Aandrijftandwielkap	1
7	V3002CC	Aandrijfmechanisme, CC	-
Niet afgebeeld	V3526	Netadapter (110V/15VDC-transformator)	1
	V3186EU-06	Netadapter (110V/15VDC-transformator)	
	V3684-WR-GLD	Optionele regenkap	1

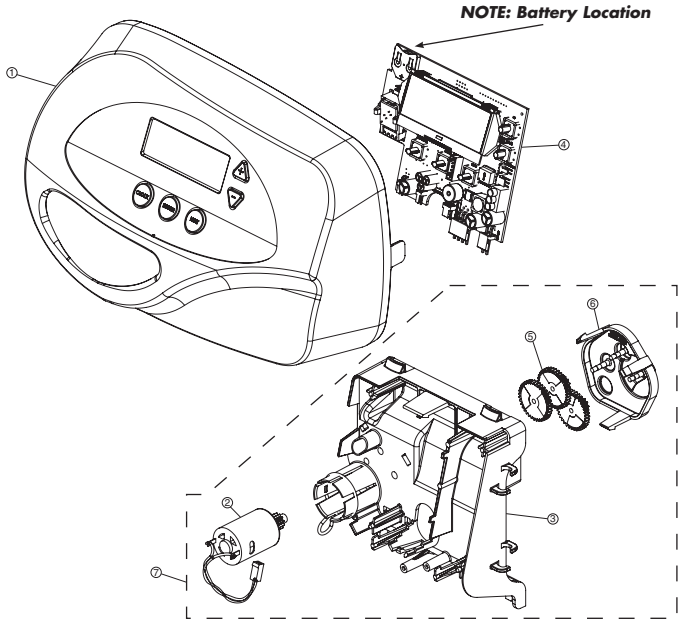

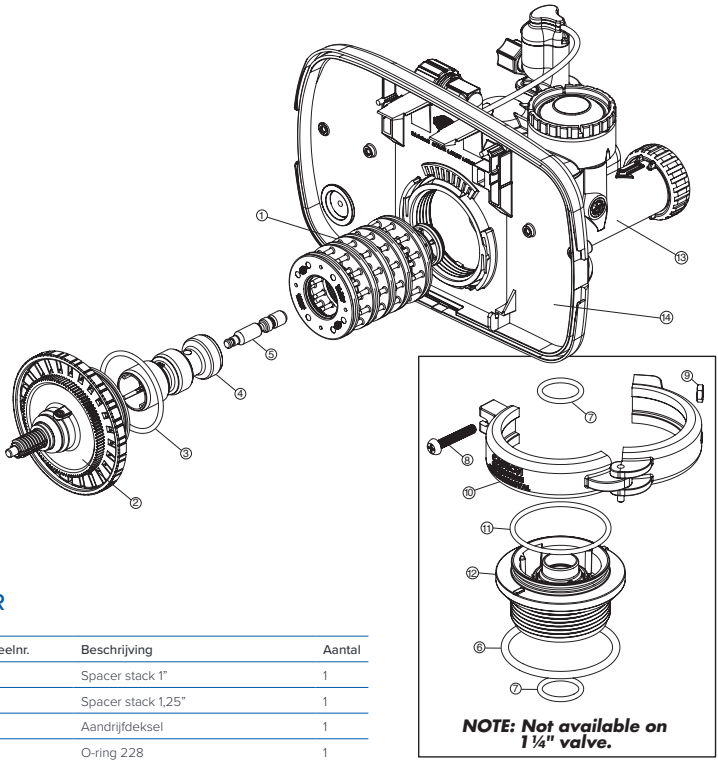

8.2 ZUIGER

Item	Onderdeelnr.	Beschrijving	Aantal
1	V3005	Spacer stack 1”	1
	V3430	Spacer stack 1,25”	1
2	V3004	Aandrijfdeksel	1
3	V3135	O-ring 228	1
4	V3011	Downflow zuiger 1”	1
	V3011-01	Upflow zuiger 1”	1
	V3407	Downflow zuiger 1,25”	1
5	V3174	Regeneratiemiddelzuiger	1
6	V3180	O-ring 337	1
7	V3105	O-ring 215	1
	V3358	O-ring 219, verdeler 1,25”	1
8	CV3556	Schroefbout, 1/4-20 x 1-1/2 18-8SS	1
9	CCI-00318337	Zeskantmoer, 1/4-20 18-8SS	1
10	CV3016	Klem QC2 (inclusief schroefbout en moer)	1
11	V3452	O-ring 230	1
12	CV3015	Tankadapter WS1 QC2 (inclusief O-ringen)	1
13	CV3001-04	Downflow kleplichaam 1”	1
	CV3020	Downflow kleplichaam 1,25”	1
14	CV3368	Achterplaat aandrijving	1

8.3 BYPASS

Item	Onderdeelnr.	Beschrijving	Aantal
1	V3151	Wartelmoer 1" met snelkoppeling	2
2	V3150	Splitring	2
3	V3105	O-ring 215	2
4	V3145	Bypassrotor 1"	2
5	V3146	Bypasskap	2
6	V3147	Bypasshendel	2
7	V3148	Afdichtingshouder bypassrotor	2
8	V3152	O-ring 135	2
9	V3155	O-ring 112	2
10	V3156	O-ring 214	2

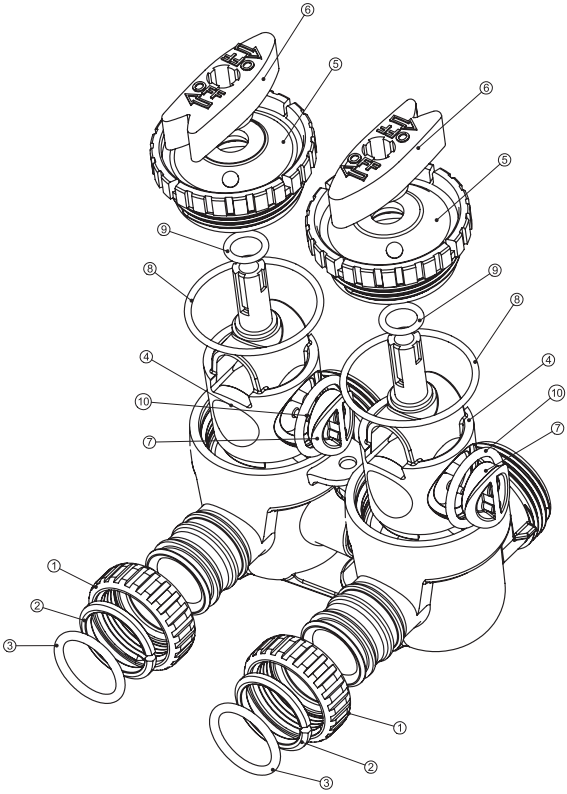

8.4 INJECTOR

Item	Onderdeelnr.	Beschrijving	Aantal
1	V3176	Injectordop	1
2	V3152	O-ring 135	1
3	V3177-01	Injectorzeef	1
4	V3010-1Z	Injectorplug	1
5	V3010-1B	Injector B, BRUIN	1
	V3010-1C	Injector C, PAARS	
	V3010-1D	Injector D, ROOD	
	V3010-1E	Injector E, WIT	
	V3010-1F	Injector F, BLAUW	
	V3010-1G	Injector G, GEEL	
	V3010-1H	Injector H, GROEN	
	V3010-1I	Injector I, ORANJE	
	V3010-1J	Injector J, LICHTBLAUW	
	V3010-1K	Injector K, LICHTGROEN	
Niet afgebeeld	V3170	Onderste O-ring 011	*
Niet afgebeeld	V3171	Bovenste O-ring 013	*

* Voor de injectorplug en de injector is één onderste O-ring en één bovenste O-ring nodig.

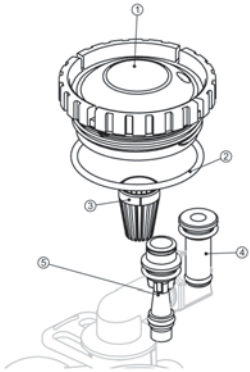

8.5 TERUGSLAGKLEP

Item	Onderdeelnr.	Beschrijving	Aantal
1	CH4642-WR-A	Luchtterugslagklep	1

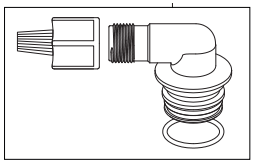

8.6 AFVOERLEIDING 3/4”

Item	Onderdeelnr.	Beschrijving	Aantal
1	H4615	Borgklem elleboog	1
2	PKP10TS8-BULK	Optioneel inzetstuk, buis 5/8”	1
3	V3192	Optionele wartelmoer, afvoerelleboog 3/4”	1
4	V3158-02	Afvoerelleboog 3/4” met NPT-schroefdraad inclusief O-ring	1
5	V3163	O-ring 019	1
6	V3159-01	DLFC-houder	1
7	V3162-007	DLFC 0,7 voor elleboog 3/4”	1
	V3162-010	DLFC 1,0 voor elleboog 3/4”	
	V3162-013	DLFC 1,3 voor elleboog 3/4”	
	V3162-017	DLFC 1,7 voor elleboog 3/4”	
	V3162-022	DLFC 2,2 voor elleboog 3/4”	
	V3162-027	DLFC 2,7 voor elleboog 3/4”	
	V3162-032	DLFC 3,2 voor elleboog 3/4”	
	V3162-042	DLFC 4,2 voor elleboog 3/4”	
	V3162-053	DLFC 5,3 voor elleboog 3/4”	
	V3162-065	DLFC 6,5 voor elleboog 3/4”	
	V3162-075	DLFC 7,5 voor elleboog 3/4”	
	V3162-090	DLFC 9,0 voor elleboog 3/4”	
	V3162-100	DLFC 10,0 voor elleboog 3/4”	
8	V3331	Afvoerelleboog en houder	

Voor items 2 en 3 worden wartelmoer en inzetstuk alleen gebruikt op bij *polytubing* met 1/2” binnen- en 5/8” buitendiameter. Voor andere buismaterialen wordt maat 3/4” met NPT-schroefdraad gebruikt.

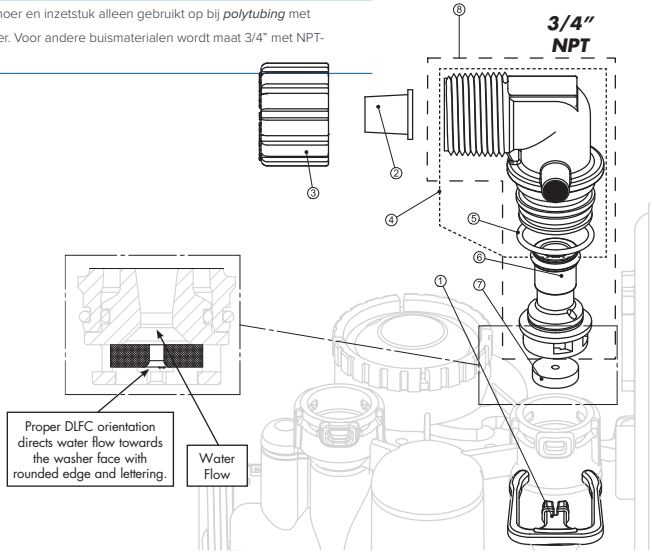

8.7 WATERMETER EN METERPLUG

Item	Onderdeelnr.	Beschrijving	Aantal
1	V3151	Wartelmoer 1" met snelkoppeling	1
2	V3003	Meter inclusief items 3 en 4	1
3	V3118-01	Turbine	1
4	V3105	O-ring 215	1
5	V3003-01	Meterplug	1
6	V3013	Optionele mengkraan	1

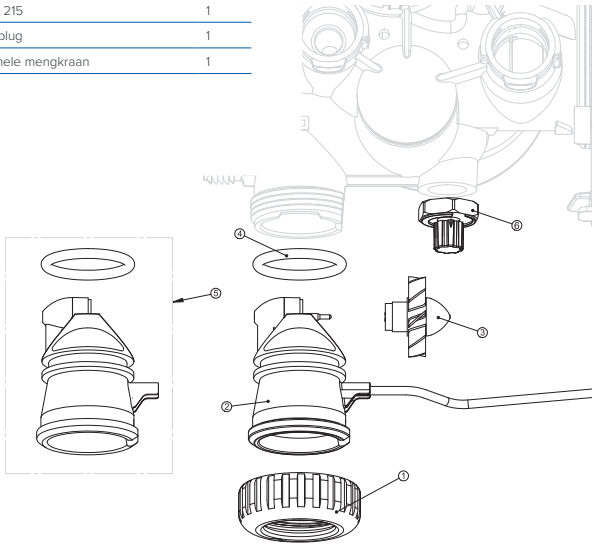

SERVICE WRENCH - CV3193-02

Although no tools are necessary to assemble or disassemble the valve, the *Service Wrench*, (shown in various positions on the valve) is available to aid in assembly or disassembly.

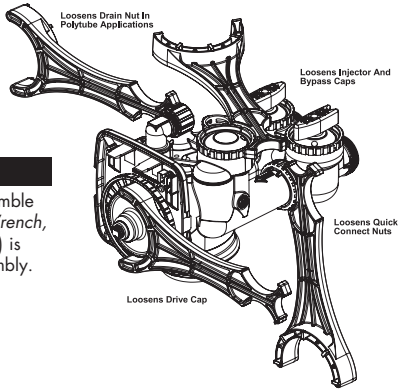

9. MONTAGE- EN AANSLUITHULPSTUKKEN

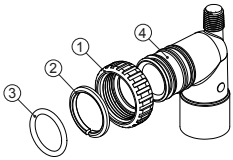

Bestelnr.: V3007-01
Beschrijving: aansluitstuk 3/4” en 1” WS1, PVC-oplosmiddellijm 90°

Item	Onderdeelnr.	Beschrijving	Aantal
1	V3151	WARTELMOER 1” WS1 MET SNELKOPPELING	2
2	V3150	SPLITRING WS1	2
3	V3105	O-RING 215	2
4	V3189	AANSLUITSTUK ¾” en 1” WS1, PVC-oplosmiddellijm 90	2

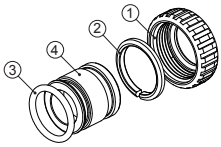

Bestelnr.: V3007-03LF
Beschrijving: aansluitstuk 3/4” WS1, messingsoldeer LF

Item	Onderdeelnr.	Beschrijving	Aantal
1	V3151	WARTELMOER 1” WS1 MET SNELKOPPELING	2
2	V3150	SPLITRING WS1	2
3	V3105	O-RING 215	2
4	V3188-01LF	AANSLUITSTUK ¾” WS1, MESSINGSOLDEER LF	2
Niet monteren in Californië.			

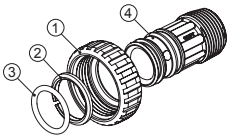

Bestelnr.: V3007-06
Beschrijving: aansluitstuk 1” WS1 uit kunststof, nippel met BSPT-buitendraad

Item	Onderdeelnr.	Beschrijving	Aantal
1	V3151	WARTELMOER 1” WS1 MET SNELKOPPELING	2
2	V3150	SPLITRING WS1	2
3	V3105	O-RING 215	2
4	V3316	AANSLUITSTUK WS1 1” UIT KUNSTSTOF, NIPPEL MET BSPT-BUITENDRAAD	2

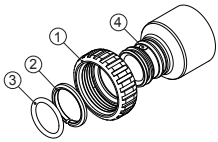

Bestelnr.: V3007-07
Beschrijving: aansluitstuk 1-1/4” en 1-1/2” WS1, PVC-oplosmiddellijm

Item	Onderdeelnr.	Beschrijving	Aantal
1	V3151	WARTELMOER 1” WS1 MET SNELKOPPELING	2
2	V3150	SPLITRING WS1	2
3	V3105	O-RING 215	2
4	V3352	AANSLUITSTUK 1-1/4” EN 1-1/2” WS1, PVC-OPLOSMIDDELLIJM	2

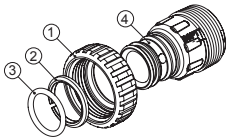

Bestelnr. V3007-08
Beschrijving: aansluitstuk 1-1/4” WS1, nippel met BSPT-buitendraad

Item	Onderdeelnr.	Beschrijving	Aantal
1	V3151	WARTELMOER 1” WS1 MET SNELKOPPELING	2
2	V3150	SPLITRING WS1	2
3	V3105	O-RING 215	2
4	V3361	AANSLUITSTUK 1-1/4” WS1 UIT KUNSTSTOF, NIPPEL MET BSPT-BUITENDRAAD	2
4	CV3164	Aansluitstuk	2

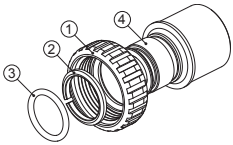

Bestelnr.: V3007-09LF
Beschrijving: aansluitstuk 1-1/4” en 1-1/2” WS1, messingsoldeer LF

Item	Onderdeelnr.	Beschrijving	Aantal
1	V3151	WARTELMOER 1” WS1 MET SNELKOPPELING	2
2	V3150	SPLITRING WS1	2
3	V3105	O-RING 215	2
4	V3375-LF	AANSLUITSTUK 1-1/4” EN 1-1/2” WS1, MESSINGSOLDEER LF	2
4	CV3317	Aansluitstuk	2

Join our mission.
Make water count.

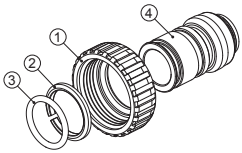

Bestelnr. V3007-12LF
Beschrijving: aansluitstuk 3/4” WS1, messing SharkBite LF

Item	Onderdeelnr.	Beschrijving	Aantal
1	V3151	WARTELMOER 1” WS1 MET SNELKOPPELING	2
2	V3150	SPLITRING WS1	2
3	V3105	O-RING 215	2
4	V3628-LF	AANSLUITSTUK 3/4” WS1, MESSING SHARKBITE LF	2

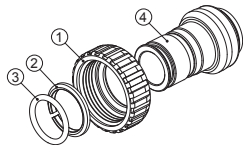

Bestelnr. V3007-13LF
Beschrijving: aansluitstuk 1” WS1, messing SharkBite LF

Item	Onderdeelnr.	Beschrijving	Aantal
1	V3151	WARTELMOER 1” WS1 MET SNELKOPPELING	2
2	V3150	SPLITRING WS1	2
3	V3105	O-RING 215	2
4	V3629-LF	AANSLUITSTUK 1” WS1, MESSING SHARKBITE LF	2

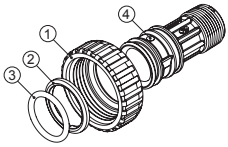

Bestelnr. V3007-14
Beschrijving: aansluitstuk 3/4” WS1 uit kunststof, nippel met BSPT-buitendraad

Item	Onderdeelnr.	Beschrijving	Aantal
1	V3151	WARTELMOER 1” WS1 MET SNELKOPPELING	2
2	V3150	SPLITRING WS1	2
3	V3105	O-RING 215	2
4	V3594	AANSLUITSTUK 3/4” WS1 UIT KUNSTSTOF, NIPPEL MET BSPT-BUITENDRAAD	2

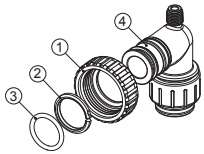

Bestelnr. V3007-15
Beschrijving: aansluitstuk 3/4” WS1 JG met snelkoppeling 90

Item	Onderdeelnr.	Beschrijving	Aantal
	V3151	WARTELMOER 1” MET SNELKOPPELING	2
2	V3150	SPLITRING WS1	2
3	V3105	O-RING 215	2
4	V3790	ELLEBOOG 3/4” WS1 MET SNELKOPPELING EN STEEL	2

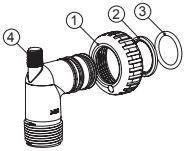

Bestelnr. V3007-16
Beschrijving: aansluitstuk 1” WS1, elleboog met BSPT-buitendraad

Item	Onderdeelnr.	Beschrijving	Aantal
1	V3151	WARTELMOER 1” WS1 MET SNELKOPPELING	2
2	V3150	SPLITRING WS1	2
3	V3105	O-RING 215	2
4	V3797	AANSLUITSTUK 1” WS1, ELLEBOOG MET BSPT-BUITENDRAAD	2

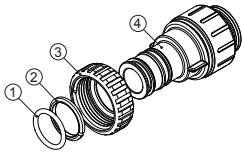

Bestelnr. V3007-17
Beschrijving: aansluitstuk 1” WS1, JG MET SNELKOPPELING

Item	Onderdeelnr.	Beschrijving	Aantal
1	V3105	O-RING 215	2
2	V3150	SPLITRING WS1	2
3	V3151	WARTELMOER 1” MET SNELKOPPELING	2
4	V4045	AANSLUITSTUK 1” WS1 MET SNELKOPPELING	2

10. EVOLVE SERIE

10.1 EVOLVE AIR FILTER BIRM

Beschrijving

Evolve Air Filter BIRM verwijderen op uiterst efficiënte wijze ijzer, een veelvoorkomend probleem in putwater. Het innovatieve ontwerp berust op een unieke filtertechnologie met luchtinjectie om ijzer te oxideren in precipitaat (bezinksel) dat gemakkelijk kan worden uitgefilterd. Evolve Air Filter zijn milieuvriendelijk omdat er – in tegenstelling tot andere systemen – geen giftige chemicaliën worden gebruikt. Het resultaat: altijd heerlijk fris en zuiver water uit de kraan.

Kenmerken

- Ontijzert
- Elimineert rode verkleuring
- Maakt het water minder troebel

Evolve AIR 1”

Referentie	Configuratie	Productnaam	Debiet			Tegenspoelrendement
			0,5 – 2 ppm Fe – 12 m/h	2,5 – 3 ppm Fe – 10 m/h	3,5 – 4 ppm Fe – 8 m/h	25 m/h
5321017286	SUK000344	Evolve 1” – Air Filter BIRM 30	0,6 m^3/h	0,5 m^3/h	0,4 m^3/h	1,3 m^3/h
5321017287	SUK000345	Evolve 1” – Air Filter BIRM 60	1,0 m^3/h	0,9 m^3/h	0,7 m^3/h	2,1 m^3/h
5321017288	SUK000346	Evolve 1” – Air Filter BIRM 80	1,3 m^3/h	1,1 m^3/h	0,9 m^3/h	2,7 m^3/h
5321017289	SUK000347	Evolve 1” – Air Filter BIRM 100	1,5 m^3/h	1,3 m^3/h	1,0 m^3/h	3,1 m^3/h

Evolve AIR 1,25”

Referentie	Configuratie	Productnaam	Debiet			Tegenspoelrendement
			0,5 – 2 ppm Fe – 12 m/h	2,5 – 3 ppm Fe – 10 m/h	3,5 – 4 ppm Fe – 8 m/h	25 m/h
5321017290	SUK000348	Evolve 1,25” – Air Filter BIRM 30	0,6 m^3/h	0,5 m^3/h	0,4 m^3/h	1,3 m^3/h
5321017291	SUK000349	Evolve 1,25” – Air Filter BIRM 60	1,0 m^3/h	0,9 m^3/h	0,7 m^3/h	2,1 m^3/h
5321017292	SUK000350	Evolve 1,25” –Air Filter BIRM 80	1,3 m^3/h	1,1 m^3/h	0,9 m^3/h	2,7 m^3/h
5321017293	SUK000351	Evolve 1,25” – Air Filter BIRM 100	1,5 m^3/h	1,3 m^3/h	1,0 m^3/h	3,1 m^3/h
5321017294	SUK000352	Evolve 1,25” – Air Filter BIRM 150	2,1 m^3/h	1,7 m^3/h	1,4 m^3/h	4,3 m^3/h

Evolve AIR 1,5”

Referentie	Configuratie	Productnaam	Debiet			Tegenspoelrendement
			0,5 – 2 ppm Fe – 12 m/h	2,5 – 3 ppm Fe – 10 m/h	3,5 – 4 ppm Fe – 8 m/h	25 m/h
5321017295	SUK000715	Evolve 1,5” –Air Filter BIRM 100	1,5 m^3/h	1,3 m^3/h	1,0 m^3/h	3,1 m^3/h
5321017296		Evolve 1,5” – Air Filter BIRM 150	2,1 m^3/h	1,7 m^3/h	1,4 m^3/h	4,3 m^3/h
5321017297	SUK000511	Evolve 1,5” – Air Filter BIRM 200	2,8 m^3/h	2,4 m^3/h	1,9 m^3/h	5,9 m^3/h
5321017298	SUK000453	Evolve 1,5” – Air Filter BIRM 250	3,5 m^3/h	2,9 m^3/h	2,3 m^3/h	7,3 m^3/h

Voor modellen vanaf 1,5” is de terugslagklep voor de inlaat niet bijgeleverd.

Evolve AIR 2,0”

Referentie	Configuratie	Productnaam	Debiet			Tegenspoelrendement
			0,5 – 2 ppm Fe – 12 m/h	2,5 – 3 ppm Fe – 10 m/h	3,5 – 4 ppm Fe – 8 m/h	25 m/h
5321017299		Evolve 2,0” – Air Filter BIRM 200	2,8 m^3/h	2,4 m^3/h	1,9 m^3/h	5,9 m^3/h
5321017300		Evolve 2,0” – Air Filter BIRM 250	3,5 m^3/h	2,9 m^3/h	2,3 m^3/h	7,3 m^3/h
5321017301	SUK000405	Evolve 2,0” – Air Filter BIRM 400	5,6 m^3/h	4,7 m^3/h	3,7 m^3/h	11,9 m^3/h

Voor modellen vanaf 1,5” is de terugslagklep voor de inlaat niet bijgeleverd.

10.2 EVOLVE AIR FILTER CENTAUR

Beschrijving

Evolve zwavelfilters verwijderen op uiterst efficiënte wijze waterstofsulfide, een veelvoorkomend probleem in putwater. Het innovatieve ontwerp berust op een unieke filtertechnologie met luchtinjectie om zwavel te oxideren in precipitaat (bezinksel) dat gemakkelijk kan worden uitgefilterd. Evolve Air Filter zijn milieuvriendelijk omdat er – in tegenstelling tot andere systemen – geen giftige chemicaliën worden gebruikt. Het resultaat: altijd heerlijk fris en zuiver water uit de kraan.

Kenmerken

- Ontzwavelt
- Elimineert de geur van rotte eieren
- Maakt het water minder troebel

Evolve AIR 1”

Referentie	Configuratie	Productnaam	Debiet			Tegenspoelrendement
			0,5 – 2 ppm Fe – 12 m/h	2,5 – 3 ppm Fe – 10 m/h	3,5 – 4 ppm Fe – 8 m/h	25 m/h
5321020001	SUK000353	Evolve 1” – Air Filter CENTAUR 30	0,6 m^3/h	0,5 m^3/h	0,4 m^3/h	1,3 m^3/h
5321020002	SUK000354	Evolve 1” – Air Filter CENTAUR 60	1,0 m^3/h	0,9 m^3/h	0,7 m^3/h	2,1 m^3/h
5321020003	SUK000355	Evolve 1” – Air Filter CENTAUR 80	1,3 m^3/h	1,1 m^3/h	0,9 m^3/h	2,7 m^3/h
5321020004	SUK000356	Evolve 1” – Air Filter CENTAUR 100	1,5 m^3/h	1,3 m^3/h	1,0 m^3/h	3,1 m^3/h

Evolve AIR 1,25”

Referentie	Configuratie	Productnaam	Debiet			Tegenspoelrendement
			0,5 – 2 ppm Fe – 12 m/h	2,5 – 3 ppm Fe – 10 m/h	3,5 – 4 ppm Fe – 8 m/h	25 m/h
5321020005	SUK000357	Evolve 1,25” – Air Filter CENTAUR 30	0,5 m^3/h	0,5 m^3/h	0,4 m^3/h	1,3
5321020006	SUK000358	Evolve 1,25” – Air Filter CENTAUR 60	1,0 m^3/h	0,9 m^3/h	0,7 m^3/h	2,1 m^3/h
5321020007	SUK000359	Evolve 1,25” – Air Filter CENTAUR 80	1,3 m^3/h	1,1 m^3/h	0,9 m^3/h	2,7 m^3/h
5321020008	SUK000360	Evolve 1,25” – Air Filter CENTAUR 100	1,5 m^3/h	1,3 m^3/h	1,0 m^3/h	3,1 m^3/h
5321020009	SUK000361	Evolve 1,25” –Air Filter CENTAUR 150	2,1 m^3/h	1,7 m^3/h	1,4 m^3/h	4,3 m^3/h

Evolve AIR 1,5”

Referentie	Configuratie	Productnaam	Debiet			Tegenspoelrendement
			0,5 – 2 ppm Fe – 12 m/h	2,5 – 3 ppm Fe – 10 m/h	3,5 – 4 ppm Fe – 8 m/h	25 m/h
5321020010		Evolve 1,5” – Air Filter CENTAUR 100	1,5 m^3/h	1,3 m^3/h	1,0 m^3/h	3,1 m^3/h
5321020011		Evolve 1,5” – Air Filter CENTAUR 150	2,1 m^3/h	1,7 m^3/h	1,4 m^3/h	4,3 m^3/h
5321020012		Evolve 1,5” –Air Filter CENTAUR 200	2,8 m^3/h	2,4 m^3/h	1,9 m^3/h	5,9 m^3/h
5321020013		Evolve 1,5” – Air Filter CENTAUR 250	3,5 m^3/h	2,9 m^3/h	2,3 m^3/h	7,3 m^3/h

Voor modellen vanaf 1,5” is de terugslagklep voor de inlaat niet bijgeleverd.

Evolve AIR 2,0”

Referentie	Configuratie	Productnaam	Debiet			Tegenspoelrendement
			0,5 – 2 ppm Fe – 12 m/h	2,5 – 3 ppm Fe – 10 m/h	3,5 – 4 ppm Fe – 8 m/h	25 m/h
5321020014		Evolve 2,0” – Air Filter CENTAUR 200	2,8 m^3/h	2,4 m^3/h	1,9 m^3/h	4,3 m^3/h
5321020015		Evolve 2,0” – Air Filter CENTAUR 250	3,5 m^3/h	2,9 m^3/h	2,3 m^3/h	5,9 m^3/h
5321020016	SUK000713	Evolve 2,0” – Air Filter CENTAUR 400	5,6 m^3/h	4,7 m^3/h	3,7 m^3/h	11,9 m^3/h

Voor modellen vanaf 1,5” is de terugslagklep voor de inlaat niet bijgeleverd.

10.3 EVOLVE AIR FILTER HYDROX

Beschrijving

Luchtfilters Hydrox verwijderen op uiterst efficiënte wijze ijzer, waterstofsulfide en mangaan. Het innovatieve ontwerp berust op een unieke filtertechnologie met luchtinjectie om zwavel te oxideren in precipitaat (bezinksel) dat gemakkelijk kan worden uitgefilterd. Evolve Air Filter zijn milieuvriendelijk omdat er – in tegenstelling tot andere systemen – geen giftige chemicaliën worden gebruikt. Het resultaat: altijd heerlijk fris en zuiver water uit de kraan.

Kenmerken

- Superieur rendement
- Kleinere tanks
- Houdt de waterkwaliteit op peil

Evolve AIR 1”

Referentie	Configuratie	Productnaam	Debiet			Min. tegenspoelrendement
			0,5 – 2,0 ppm Fe – 24 m/h	2,1 – 3,0 ppm Fe – 20 m/h	3,1 – 4 ppm Fe – 16 m/h	
5321030001	SUK000680	Evolve 1" – Air Filter Hydrox 30	1,3 m^3/h	1,1 m^3/h	0,8 m^3/h	1,9 m^3/h
5321030002	SUK000681	Evolve 1" – Air Filter Hydrox 60	2,1 m^3/h	1,7 m^3/h	1,4 m^3/h	3 m^3/h
5321030003	SUK000682	Evolve 1" – Air Filter Hydrox 80	2,6 m^3/h	2,1 m^3/h	1,7 m^3/h	3,8 m^3/h

Evolve AIR 1,25”

Referentie	Configuratie	Productnaam	Debiet			Min. tegenspoelrendement
			0,5 – 2,0 ppm Fe – 24 m/h	2,1 – 3,0 ppm Fe – 20 m/h	3,1 – 4 ppm Fe – 16 m/h	
5321030004	SUK000683	Evolve 1,25" – luchtfilter Hydrox 30	1,3 m^3/h	1,1 m^3/h	0,8 m^3/h	1,9 m^3/h
5321030005	SUK000684	Evolve 1,25" – Air Filter Hydrox 60	2,1 m^3/h	1,7 m^3/h	1,4 m^3/h	3 m^3/h
5321030006	SUK000685	Evolve 1,25" – Air Filter Hydrox 80	2,6 m^3/h	2,1 m^3/h	1,7 m^3/h	3,8 m^3/h
5321030007	SUK000686	Evolve 1,25" – Air Filter Hydrox 100	3 m^3/h	2,5 m^3/h	2 m^3/h	4,4 m^3/h

Evolve AIR 1,5”

Referentie	Configuratie	Productnaam	Debiet			Min. tegenspoelrendement
			0,5 – 2,0 ppm Fe – 24 m/h	2,1 – 3,0 ppm Fe – 20 m/h	3,1 – 4 ppm Fe – 16 m/h	
5321030008	SUK000687	Evolve 1,5" – Air Filter Hydrox 100	3 m^3/h	2,5 m^3/h	2 m^3/h	4,4 m^3/h
5321030009	SUK000679	Evolve 1,5" –Air Filter Hydrox 150	4,2 m^3/h	3,5 m^3/h	2,4 m^3/h	6,1 m^3/h
5321030010	SUK000688	Evolve 1,5" – Air Filter Hydrox 200	5,7 m^3/h	4,7 m^3/h	3,8 m^3/h	8,3 m^3/h

Voor modellen vanaf 1,5” is de terugslagklep voor de inlaat niet bijgeleverd

Evolve AIR 2”

Referentie	Configuratie	Productnaam	Debiet			Min. tegenspoelrendement
			0,5 – 2,0 ppm Fe – 24 m/h	2,1 – 3,0 ppm Fe – 20 m/h	3,1 – 4 ppm Fe – 16 m/h	
5321030011	SUK000689	Evolve 2" – Air Filter Hydrox 200	5,7 m^3/h	4,7 m^3/h	3,8 m^3/h	8,3 m^3/h
5321030012	SUK000690	Evolve 2" – Air Filter Hydrox 250	7,0 m^3/h	5,8 m^3/h	4,7 m^3/h	10,2 m^3/h

Voor modellen vanaf 1,5” is de terugslagklep voor de inlaat niet bijgeleverd

11. CERTIFICERING

CE

DECLARATION OF CONFORMITY
DECLARATION DE CONFORMITE
OVEREENKOMSTIGHEIDSVERKLARING
DECLARACION DE CONFORMIDAD
DICHIARAZIONE DI CONFORMITÀ
KONFORMITÄTSERKLÄRUNG

Suko nv,
manufacturer of the following unit, specified in the Technical Sheets,
fabricant de l'appareil suivant, indiqué dans les fiches techniques ,
fabrikant van de volgende eenheid, gespecificeerd in de technische fiches ,
fabricante de la unidad siguiente, especificada en las fichas técnicas ,
produttore delle seguenti unità, specificato nelle schede tecniche ,
Hersteller der folgenden Einheit, in den technischen Datenblättern angegeben,

Evolve Series Air filters

declares that this unit complies with the requirements of the directives :
déclare que cet appareil est conforme aux exigences des directives :
verklaart dat dit apparaat voldoet aan de vereisten van de richtlijnen :
declara que esta unidad cumple con los requisitos de las directivas :
dichiara che questo apparecchio è conforme ai requisiti delle direttive :
erklärt, dass dieses Gerät den Anforderungen der Richtlinien :

- ☐ 2014/30/UE Electromagnetic Compatibility
- ☐ 2014/35/UE Low Voltage Directive
- ☐ 2006/42/EC Machinery Directive
- ☐ 2011/65/EC Rohs directive

- ☐ 2014/68/EU Pressure Equipment Directive
- ☐ 2012/19/EU WEEE - Directive

Keerbergen, 23 October 2018

Peter Clinckemalie
General Manager

12. SNELSTARTGIDS

12.1 ALGEMENE WERKING

Tijdens de werking van het systeem krijgt u een van de zes bedieningsschermen te zien:

1. Tijd / lpm
2. Debiet
3. Vakantiemodus
4. Resterende capaciteit
5. Aantal dagen tot regeneratie
6. Naam en telefoonnummer dealer

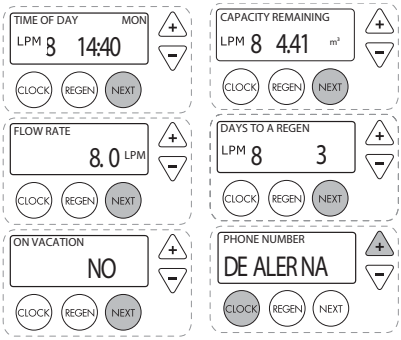

U kunt tussen de schermen schakelen door te drukken op de toets **NEXT**.

12.2 HUIDIGE TIJD INSTELLEN

Bij een langdurige stroomonderbreking gaat de tijd aan en uit op het scherm. Dit wijst erop dat u de huidige tijd opnieuw moet instellen. Alle overige gegevens blijven in het geheugen opgeslagen, ongeacht de duur van de stroomonderbreking.

1. Druk op **SET CLOCK** om het scherm te openen.
2. Gebruik de toetsen + en — om het uur in te stellen.
3. Druk op **NEXT**.
4. Gebruik de toetsen + en — om de minuten in te stellen.
5. Druk op **NEXT**.
6. Gebruik de toetsen + en — om de weekdag in te stellen.
7. Druk op **NEXT** om het scherm te sluiten en terug te keren naar de gewone bedrijfsmodus.

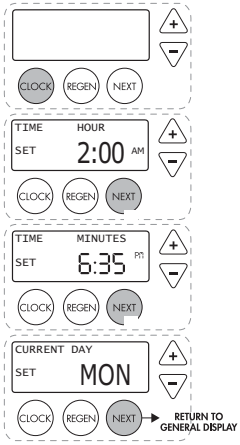

12.3 HANDMATIGE REGENERATIE

OPMERKING: als de pekeltank geen zout bevat, moet u zout bijvullen en minstens 90 minuten wachten alvorens te regenereren. Ga als volgt te werk om een handmatige regeneratie uit te voeren, hetzij direct, hetzij de komende nacht op de voorgeprogrammeerde regeneratietijd.

Om direct te regenereren: houd **REGEN** ingedrukt totdat de klepmotor wordt gestart (normaal na 3 seconden).

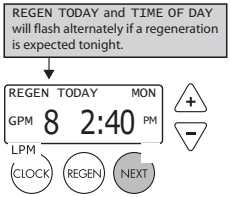

Om de komende nacht te regenereren: druk op **REGEN** en laat deze toets weer los ("REGEN TODAY" begint te knipperen op het scherm).

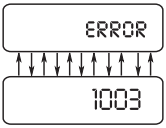

12.4 FOUT

Als de melding "Error" afwisselend met een foutcode (nummer) op het scherm wordt weergegeven, moet u contact opnemen met een servicetechnicus en de foutcode doorgeven.

12.5 BEDIENING VAN DE BYPASS-KLEP

U kunt de watertoevoer naar het systeem afsluiten door de hendels te plaatsen met de pijlen zoals

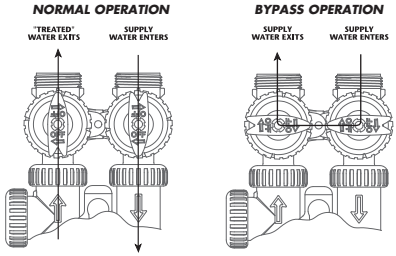

aangegeven in de onderstaande afbeelding. Als uw klep niet overeenkomt met deze afbeelding, moet u contact opnemen met uw servicetechnicus voor instructies om de watertoevoer af te sluiten.

12.6 INSTELLEN VAN DE HARDHEID, DAGEN TUSSEN REGENERATIES, REGENERATIETIJD EN ALARM-SIGNAAL VAN DE ZOEMER

Ga als volgt te werk om het systeem voor het eerst in te stellen of om de instellingen aan te passen.

1. Open dit scherm door de toetsen **NEXT** en **+** tegelijk in te drukken.
2. Gebruik de toetsen **+** en **—** om de waterhardheid in te stellen.
3. Druk op **NEXT**.
4. Gebruik om de toetsen **+** en **—** het aantal dagen tussen regeneraties in te stellen.
5. Druk op **NEXT**.
6. Gebruik de toetsen **+** en — om het uur van de regeneratietijd in te stellen.

7. Druk op **NEXT**.
8. Gebruik de toetsen + en — om de minuten van de generatietijd in te stellen.
9. Druk op **NEXT**.
10. Gebruik de toetsen + en — om het servicealarm in te schakelen ("ON") . Het servicealarm is standaard uitgeschakeld ("OFF").
11. Druk tweemaal op **NEXT**.
12. Gebruik de toetsen + en — om het volume van het servicealarm in te schakelen ("ON"). Het volume is standaard uitgeschakeld ("OFF").
13. Druk tweemaal op **NEXT**.
14. Gebruik de toetsen + en — om het alarmsignaal van de zoemer in ("ON") of uit ("OFF) te schakelen.
15. Druk op **NEXT**.
16. Gebruik de toetsen + en — om de starttijd voor het alarmsignaal van de zoemer in te stellen.
17. Druk op **NEXT**.
18. Gebruik de toetsen + en — om de stoptijd voor het alarmsignaal van de zoemer in te stellen.
19. Druk op **NEXT**.
20. Gebruik de toetsen + en — om de backlight van het scherm in ("ON") of uit ("OFF") te schakelen. De backlight is standaard ingeschakeld ("ON").
21. Druk op **NEXT** om de procedure te voltooien en terug te keren naar de gewone bedrijfsmodus.

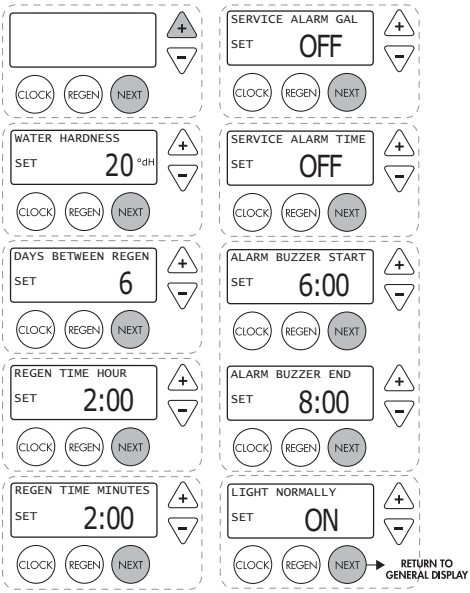

Evolve Air Filter